見積参考資料

工事名　Ｒ３徳土　正木ダム　上勝・正木他　警報局表示設備改良工事

◇経費情報◇

工種区分	河川維持工事
単価地区	徳島４
施工地域・工事場所	補正無し（地方部　施工場所が一般交通等の影響を受けない場合）
前金支出割合	補正を行わない
契約保証	金銭的保証
現場環境改善費	計上しない

注意

「見積参考資料」は入札参加者の迅速で適正な工事費の見積りのための一資料であり、請負契約を拘束するものではない。

設計内訳書（本01）

工事名	Ｒ３徳土　正木ダム　上勝・正木他　警報局表示設備改良工事	事業区分 工事区分	電気通信設備 通信設備(機器単体)

工事区分・工種・種別・細別	規格	単位	数量	単価	金額	数量・金額増減	摘要
通信設備(機器単体)		式	1				
放流警報設備		式	1				
放流警報制御監視局装置		式	1				
制御監視装置改造		式	1				内　1号
放流警報警報局装置		式	1				
警報局装置改造		式	1				内　2号
新設機器		式	1				内　3号
機器単体費計（工場製作原価）		式	1				
通信設備		式	1				
放流警報表示設備工		式	1				
放流警報表示装置設置工		式	1				
放流警報表示板設置	型式(文字入力):放流中表示板, 規格(文字入力):正木ダムほか13箇所	面	14				単　1号
放流警報表示板設置	型式(文字入力):放流中表示板, 規格(文字入力):津田局2台目以降分	面	3				単　2号

設計内訳書（本01）

工事名	Ｒ３徳土　正木ダム　上勝・正木他　警報局表示設備改良工事	事業区分 工事区分	電気通信設備 通信設備

工事区分・工種・種別・細別	規格	単位	数量	単価	金額	数量・金額増減	摘要
表示装置用機側操作盤設置	型式(文字入力):回転灯制御盤,規格(文字入力):上沖野局	面	1				単　3号
配管･配線工		式	1				
ころがし配線	線種:CVｹｰﾌﾞﾙ(600V架橋ﾎﾟﾘｴﾁﾚﾝｹｰﾌﾞﾙ),心数:2心,CVｹｰﾌﾞﾙ規格:600V 5.5mm2×2C	m	18				単　4号
露出配線	線種:CVｹｰﾌﾞﾙ(600V架橋ﾎﾟﾘｴﾁﾚﾝｹｰﾌﾞﾙ),心数:2心,CVｹｰﾌﾞﾙ規格:600V 5.5mm2×2C	m	36.3				単　5号
ラック配線	線種:CVｹｰﾌﾞﾙ(600V架橋ﾎﾟﾘｴﾁﾚﾝｹｰﾌﾞﾙ),心数:2心,CVｹｰﾌﾞﾙ規格:600V 5.5mm2×2C	m	30.8				単　6号
管内配線	線種:CVｹｰﾌﾞﾙ(600V架橋ﾎﾟﾘｴﾁﾚﾝｹｰﾌﾞﾙ),心数:2心,CVｹｰﾌﾞﾙ規格:600V 5.5mm2×2C	m	9.3				単　7号
屋外配管	管種(文字入力):ビニル被覆金属可とう電線管,径:30mm	m	8.8				単　8号
配線器具設置工		式	1				
配線ﾀﾞｸﾄ設置	合成樹脂ﾀﾞｸﾄ　3号	m	8				単　9号
放流警報表示装置撤去工		式	1				
表示装置用機側操作盤撤去	型式(文字入力):回転灯制御盤,規格(文字入力):上沖野局	面	1				単　10号
河川情報表示設備工		式	1				
河川情報表示装置設置工		式	1				

設計内訳書（本01）

工事名	Ｒ３徳土　正木ダム　上勝・正木他　警報局表示設備改良工事	事業区分 工事区分	電気通信設備 通信設備

工事区分・工種・種別・細別	規格	単位	数量	単価	金額	数量・金額増減	摘要
河川情報表示板設置	型式(文字入力):河川情報装置,規格(文字入力):中角局ほか5局	面	6				単　11号
河川情報表示板設置	型式(文字入力):河川情報装置,規格(文字入力):中角局2台目分	面	1				単　12号
表示装置用機側操作盤設置	型式(文字入力):河川情報装置制御盤,規格(文字入力):中角局ほか5局	面	6				単　13号
引込柱設置工		式	1				
引込柱設置	規格(文字入力):10-19-6.0,高さ:10m	本	3				単　14号
引込柱設置	規格(文字入力):11-19-6.0,高さ:11m	本	1				単　15号
通信配線工		式	1				
通信屋内配線(ﾗｯｸ)	線種:FCPEV-Sｹｰﾌﾞﾙ(銅ﾃｰﾌﾟ),心数:6心,ｹｰﾌﾞﾙ規格:0.65mm-3P	m	20.7				単　16号
通信屋内配線(ﾗｯｸ)	線種:CVVｹｰﾌﾞﾙ(制御用絶縁電線),心数:4心,ｹｰﾌﾞﾙ規格:1.25mm2×4C	m	20.7				単　17号
通信屋内配線(ﾗｯｸ)	線種:SWVPｹｰﾌﾞﾙ(ﾌﾟﾘﾝﾄｹｰﾌﾞﾙ),心数:22心,ｹｰﾌﾞﾙ規格:0.5mm×22C	m	24.8				単　18号
通信屋内配線(露出)	線種:FCPEV-Sｹｰﾌﾞﾙ(銅ﾃｰﾌﾟ),心数:6心,ｹｰﾌﾞﾙ規格:0.65mm-3P	m	10				単　19号
通信屋内配線(露出)	線種:CVVｹｰﾌﾞﾙ(制御用絶縁電線),心数:4心,ｹｰﾌﾞﾙ規格:1.25mm2×4C	m	10				単　20号
通信屋内配線(露出)	線種:SWVPｹｰﾌﾞﾙ(ﾌﾟﾘﾝﾄｹｰﾌﾞﾙ),心数:22心,ｹｰﾌﾞﾙ規格:0.5mm×22C	m	8.4				単　21号

設計内訳書（本01）

工事名	Ｒ３徳土　正木ダム　上勝・正木他　警報局表示設備改良工事	事業区分 工事区分	電気通信設備 通信設備

工事区分・工種・種別・細別	規格	単位	数量	単価	金額	数量・金額増減	摘要
通信屋外配線(管内)	線種:FCPEV-Sｹｰﾌﾞﾙ(銅ﾃｰﾌﾟ),心数:6心,ｹｰﾌﾞﾙ規格:0.65mm-3P	m	37.1				単　22号
通信屋外配線(管内)	線種:CVVｹｰﾌﾞﾙ(制御用絶縁電線),心数:4心,ｹｰﾌﾞﾙ規格:1.25mm2×4C	m	37.1				単　23号
通信架空配線	線種:FCPEV-Sｹｰﾌﾞﾙ(銅ﾃｰﾌﾟ),心数:6心,ｹｰﾌﾞﾙ規格:0.65mm-3P	式	1				内　4号
通信架空配線	線種:CVVｹｰﾌﾞﾙ(制御用絶縁電線),心数:4心,ｹｰﾌﾞﾙ規格:1.25mm2×4C	式	1				内　5号
配管･配線工		式	1				
ラック配線	線種:CVｹｰﾌﾞﾙ(600V架橋ﾎﾟﾘｹｰﾌﾞﾙ),心数:2心,CVｹｰﾌﾞﾙ規格:600V 2.0mm2×2C	m	79.5				単　24号
ラック配線	線種:IVｹｰﾌﾞﾙ(600Vﾋﾞﾆﾙ絶縁電線),IVｹｰﾌﾞﾙ規格:5.5mm2	m	79.5				単　25号
露出配線	線種:CVｹｰﾌﾞﾙ(600V架橋ﾎﾟﾘｹｰﾌﾞﾙ),心数:2心,CVｹｰﾌﾞﾙ規格:600V 2.0mm2×2C	m	8.4				単　26号
露出配線	線種:IVｹｰﾌﾞﾙ(600Vﾋﾞﾆﾙ絶縁電線),IVｹｰﾌﾞﾙ規格:5.5mm2	m	8.4				単　27号
管内配線	線種:CVｹｰﾌﾞﾙ(600V架橋ﾎﾟﾘｹｰﾌﾞﾙ),心数:2心,CVｹｰﾌﾞﾙ規格:600V 2.0mm2×2C	m	38.6				単　28号
管内配線	線種:IVｹｰﾌﾞﾙ(600Vﾋﾞﾆﾙ絶縁電線),IVｹｰﾌﾞﾙ規格:5.5mm2	m	38.6				単　29号
屋外配管	管種(文字入力):厚鋼電線管,径:28mm	m	30.7				単　30号
屋外配管	管種(文字入力):ビニル被覆金属可とう電線管,径:30mm	m	38				単　31号

設計内訳書（本01）

工事名	Ｒ３徳土　正木ダム　上勝・正木他　警報局表示設備改良工事	事業区分 工事区分	電気通信設備 通信設備

工事区分・工種・種別・細別	規格	単位	数量	単価	金額	数量・金額増減	摘要
架空配線	線種:亜鉛ﾒｯｷ鋼より線,亜鉛ﾒｯｷ鋼より線規格:2種A級 22mm2	式	1				内　6号
架空配線	線種:CVｹｰﾌﾞﾙ(600V架橋ﾎﾟﾘｹｰﾌﾞﾙ),心数:2心,CVｹｰﾌﾞﾙ規格:600V 2.0mm2×2C	式	1				内　7号
架空配線	線種:IVｹｰﾌﾞﾙ(600Vﾋﾞﾆﾙ絶縁電線),IVｹｰﾌﾞﾙ規格:5.5mm2	式	1				内　8号
配線器具設置工		式	1				
配線ﾀﾞｸﾄ設置	合成樹脂製ﾀﾞｸﾄ　2号	m	0.7				単　32号
配線ﾀﾞｸﾄ設置	合成樹脂製ﾀﾞｸﾄ　3号	m	61.3				単　33号
撤去品処理費		式	1				
撤去品処理費		式	1				
撤去品処理費		式	1				内　9号
直接工事費		式	1				
共通仮設		式	1				
共通仮設費（率計上）		式	1				
純工事費		式	1				

設計内訳書（本01）

工事名	Ｒ３徳土　正木ダム　上勝・正木他　警報局表示設備改良工事	事業区分 工事区分	電気通信設備 通信設備

工事区分・工種・種別・細別	規格	単位	数量	単価	金額	数量・金額増減	摘要
現場管理費		式	1				
機器間接費		式	1				
技術者間接費		式	1				
機器管理費		式	1				
工事原価		式	1				
一般管理費等		式	1				
工事価格		式	1				
消費税額及び地方消費税額		式	1				
工事費計		式	1				

一式当り内訳書

単価使用年月	2021.05
歩掛適用年月	2021.05
労務調整係数	1.000-00000　0.0　0

内　1号	制御監視装置改造

名称・規格	条件	単位	数量	単価	金額	数量・金額増減	摘要
正木ダム制御監視装置改造 （放流警報表示装置分）		局	2				
正木ダム制御監視装置改造 （河川情報装置分）		局	6				
棚野ダム制御監視装置改造		局	2				
操作卓改造		式	1				単　34号
合計							

徳島県

一式当り内訳書

単価使用年月	2021.05
歩掛適用年月	2021.05
労務調整係数	1.000-00000　0.0　0

内　2号	警報局装置改造						
名称・規格	条件	単位	数量	単価	金額	数量・金額増減	摘要
警報局警報装置改造 （放流警報表示装置分）		局	2				
警報装置改造 （河川情報装置分）		局	6				
回転灯制御盤改造		面	5				
サイレン制御盤改造		面	7				
合計							

徳島県

一式当り内訳書

単価使用年月	2021.05
歩掛適用年月	2021.05
労務調整係数	1.000-00000　0.0　0

内　3号	新設機器						
名称・規格	条件	単位	数量	単価	金額	数量・金額増減	摘要
放流中表示板		面	17				
回転灯制御盤		面	1				
河川情報装置（鉄塔用）		面	3				
河川情報装置（コンクリート柱用）		面	4				
河川情報装置制御盤		面	6				
卓上表示装置		台	1				
合計							

一式当り内訳書

単価使用年月	2021.05
歩掛適用年月	2021.05
労務調整係数	1.000-00000　0.0　0

内　4号	通信架空配線	線種:FCPEV-Sｹｰﾌﾞﾙ(銅ﾃｰﾌﾟ),心数:6心,ｹｰﾌﾞﾙ 規格:0.65mm-3P	

名称・規格	条件	単位	数量	単価	金額	数量・金額増減	摘要
通信･制御ｹｰﾌﾞﾙ配線	10mm以下,新設,補正無し	径間	4				単　60号
FCPEV-Sｹｰﾌﾞﾙ(銅ﾃｰﾌﾟ)	FCPEV-S 0.65mm,3P	m	13.5				単　55号
亜鉛ﾒｯｷ鋼より線	2種A級 22mm2	m	13.5				単　61号
配電線用架線金具(巻付ｸﾞﾘｯﾌﾟ) ｼﾝﾌﾞﾙ､玉碍子用 22mm2		個	8				
配電線用架線金具(ｼﾝﾌﾞﾙ) 22SQ		個	4				
材料費 ﾗｯｼﾝｸﾞﾛｯﾄﾞ　特号		本	15				
附属品費	1.5%	式	1				
合計							

徳島県

一式当り内訳書

単価使用年月	2021.05
歩掛適用年月	2021.05
労務調整係数	1.000-00000　0.0　0

内　5号	通信架空配線	線種:CVVｹｰﾌﾞﾙ(制御用絶縁電線),心数:4心,ｹｰﾌﾞﾙ規格:1.25mm2×4C	

名称・規格	条件	単位	数量	単価	金額	数量・金額増減	摘要
通信･制御ｹｰﾌﾞﾙ配線	15mm以下,新設,既設を利用	径間	4				単　62号
CVVケーブル(制御用絶縁電線)	CVV　1.25mm2,4心	m	13.5				単　56号
附属品費	1.5%	式	1				
合計							

一式当り内訳書

単価使用年月	2021.05
歩掛適用年月	2021.05
労務調整係数	1.000-00000　0.0　0

内　6号	架空配線	線種:亜鉛ﾒｯｷ鋼より線,亜鉛ﾒｯｷ鋼より線規格 :2種A級 22mm2	

名称・規格	条件	単位	数量	単価	金額	数量・金額増減	摘要
架線	仕上外径 10mm以下,新設	径間	4				単　70号
亜鉛ﾒｯｷ鋼より線	2種A級 22mm2	m	13.5				単　61号
配電線用架線金具(巻付ｸﾞﾘｯﾌﾟ) ｼﾝﾌﾞﾙ、玉碍子用 22mm2		個	8				
配電線用架線金具(ｼﾝﾌﾞﾙ) 22SQ		個	4				
自在ﾊﾞﾝﾄﾞ 3BD-HD-23		個	4				
材料費 引留金具		個	4				
材料費 ﾗｯｼﾝｸﾞﾛｯﾄﾞ　特号		本	15				
合計							

徳島県

一式当り内訳書

単価使用年月	2021.05
歩掛適用年月	2021.05
労務調整係数	1.000-00000　0.0　0

内　7号	架空配線	線種:CVｹｰﾌﾞﾙ(600V架橋ﾎﾟﾘｹｰﾌﾞﾙ),心数:2心, CVｹｰﾌﾞﾙ規格:600V 2.0mm2×2C

名称・規格	条件	単位	数量	単価	金額	数量・金額増減	摘要
電力ｹｰﾌﾞﾙ架空配線	仕上外径 15mm以下,新設,ﾒｯｾﾝｼﾞｬｰ有	径間	4				単　71号
CVケーブル(600V架橋ﾎﾟﾘｹｰﾌﾞﾙ)	600V CV　2mm2,2心	m	13.5				単　63号
附属品費	1.5%	式	1				
合計							

一式当り内訳書

単価使用年月	2021.05
歩掛適用年月	2021.05
労務調整係数	1.000-00000　0.0　0

内　8号	架空配線	線種:IVｹｰﾌﾞﾙ(600Vﾋﾞﾆﾙ絶縁電線),IVｹｰﾌﾞﾙ規格:5.5mm2

名称・規格	条件	単位	数量	単価	金額	数量・金額増減	摘要
架線	仕上外径 5mm以下,新設	径間	4				単　72号
IV電線(600Vビニル絶縁電線)	IV 5.5mm2	m	13.5				単　65号
附属品費	1.5%	式	1				
合計							

一式当り内訳書

単価使用年月	2021.05
歩掛適用年月	2021.05
労務調整係数	1.000-00000　0.0　0

内　9号	撤去品処理費						
名称・規格	条件	単位	数量	単価	金額	数量・金額増減	摘要
運搬費（金属くず） 1t車10kmまで		車	1				
処分費（金属くず）		t	0.1				
合計							

1次単価表

単価使用年月	2021.05
歩掛適用年月	2021.05
労務調整係数	1.000-00000　0.0　0

単　1号	放流警報表示板設置	型式(文字入力):放流中表示板,規格(文字入力):正木ダムほか13箇所	単位	面	単位数量	1	単価	

名称・規格	条件	単位	数量	単価	金額	摘要
道路情報表示装置据付(表示機)	表示機 A形,新設,補正なし,割増なし	面	1			単　35号
道路情報表示装置調整(表示機)	表示機 A形,補正なし	面	1			単　36号
合計						
単価						円／面

1次単価表

単価使用年月	2021.05
歩掛適用年月	2021.05
労務調整係数	1.000-00000　0.0　0

単　2号	放流警報表示板設置	型式(文字入力):放流中表示板,規格(文字入力):津田局2台目以降分	単位	面	単位数量	1	単価	

名称・規格	条件	単位	数量	単価	金額	摘要
道路情報表示装置据付(表示機)	表示機 A形,新設,補正あり,割増なし	面	1			単　37号
道路情報表示装置調整(表示機)	表示機 A形,補正あり	面	1			単　38号
合計						
単価						円／面

1次単価表

単価使用年月	2021.05
歩掛適用年月	2021.05
労務調整係数	1.000-00000　0.0　0

単　3号	表示装置用機側操作盤設置	型式(文字入力):回転灯制御盤,規格(文字入力):上沖野局	単位	面	単位数量	1	単価	

名称・規格	条件	単位	数量	単価	金額	摘要
道路情報表示装置据付(副制御機)	副制御機 A形,新設,補正なし,割増なし	台	1			単　39号
道路情報表示装置調整(副制御機)	副制御機 A形,補正なし	台	1			単　40号
合計						
単価						円／面

1次単価表

単価使用年月	2021.05
歩掛適用年月	2021.05
労務調整係数	1.000-00000　0.0　0

単　4号	ころがし配線	線種:CVｹｰﾌﾞﾙ(600V架橋ﾎﾟﾘｹｰﾌﾞﾙ), 心数:2心,CVｹｰﾌﾞﾙ規格:600V 5.5mm2 ×2C	単位	m	単位数量	1	単価	

名称・規格	条件	単位	数量	単価	金額	摘要
ｹｰﾌﾞﾙ及び電線配線	ﾄﾗﾌ・ころがし配線,20mm以下,新設	m	1			単　41号
CVケーブル(600V架橋ﾎﾟﾘｹｰﾌﾞﾙ)	600V CV 5.5mm2,2心	m	1			単　42号
附属品費	1.5%	式	1			
合計						
単価						円／m

1次単価表

単価使用年月	2021.05
歩掛適用年月	2021.05
労務調整係数	1.000-00000　0.0　0

単　5号	露出配線	線種:CVｹｰﾌﾞﾙ(600V架橋ﾎﾟﾘｴﾁﾚﾝ), 心数:2心,CVｹｰﾌﾞﾙ規格:600V 5.5mm2 ×2C	単位	m	単位数量	1	単価	

名称・規格	条件	単位	数量	単価	金額	摘要
ｹｰﾌﾞﾙ及び電線配線	露出配線,20mm以下,新設	m	1			単　43号
CVケーブル(600V架橋ﾎﾟﾘｴﾁﾚﾝ)	600V CV 5.5mm2,2心	m	1			単　42号
附属品費	1.5%	式	1			
合計						
単価						円／m

1次単価表

単価使用年月	2021.05
歩掛適用年月	2021.05
労務調整係数	1.000-00000　0.0　0

単　6号	ラック配線	線種:CVｹｰﾌﾞﾙ(600V架橋ﾎﾟﾘｴﾁﾚﾝ), 心数:2心,CVｹｰﾌﾞﾙ規格:600V 5.5mm2 ×2C	単位	m	単位数量	1	単価	

名称・規格	条件	単位	数量	単価	金額	摘要
ｹｰﾌﾞﾙ及び電線配線(ﾗｯｸ配線)	仕上外径 20mm以下,新設,抱縛なし	m	1			単　44号
CVケーブル(600V架橋ﾎﾟﾘｴﾁﾚﾝ)	600V CV 5.5mm2,2心	m	1			単　42号
附属品費	1.5%	式	1			
合計						
単価						円／m

1次単価表

単価使用年月	2021.05
歩掛適用年月	2021.05
労務調整係数	1.000-00000　0.0　0

単　7号	管内配線	線種:CVｹｰﾌﾞﾙ(600V架橋ﾎﾟﾘｴｰﾌﾞﾙ), 心数:2心,CVｹｰﾌﾞﾙ規格:600V 5.5mm2 ×2C	単位	m	単位数量	1	単価	

名称・規格	条件	単位	数量	単価	金額	摘要
ｹｰﾌﾞﾙ及び電線配線	管内配線,20mm以下,新設	m	1			単　45号
CVケーブル(600V架橋ﾎﾟﾘｴｰﾌﾞﾙ)	600V CV 5.5mm2,2心	m	1			単　42号
附属品費	1.5%	式	1			
合計						
単価						円／m

徳島県

1次単価表

単価使用年月	2021.05
歩掛適用年月	2021.05
労務調整係数	1.000-00000　0.0　0

単　8号	屋外配管	管種(文字入力):ビニル被覆金属可とう電線管,径:30mm	単位	m	単位数量	1	単価	

名称・規格	条件	単位	数量	単価	金額	摘要
金属製可とう電線管敷設	38mm以下,新設	m	1			単　46号
配線・配管	配管各種,90%	m	1			単　47号
合計						
単価						円／m

1次単価表

単価使用年月	2021.05
歩掛適用年月	2021.05
労務調整係数	1.000-00000　0.0　0

単　9号	配線ﾀﾞｸﾄ設置	合成樹脂ﾀﾞｸﾄ　3号	単位	m	単位数量	1	単価	

名称・規格	条件	単位	数量	単価	金額	摘要
1種線び類取付	合成樹脂線び 60×18mm,新設	m	1			単　48号
材料費 合成樹脂製ダクト　3号		m	1			
合計						
単価						円／m

1次単価表

単価使用年月	2021.05
歩掛適用年月	2021.05
労務調整係数	1.000-00000　0.0　0

単　10号	表示装置用機側操作盤撤去	型式(文字入力):回転灯制御盤,規格(文字入力):上沖野局	単位	面	単位数量	1	単価	

名称・規格	条件	単位	数量	単価	金額	摘要
道路情報表示装置据付(副制御機)	副制御機 A形,撤去(不使用),補正なし,割増なし	台	1			単　49号
合計						
単価						円／面

1次単価表

単価使用年月	2021.05
歩掛適用年月	2021.05
労務調整係数	1.000-00000　0.0　0

単　11号	河川情報表示板設置	型式(文字入力):河川情報装置,規格(文字入力):中角局ほか5局	単位	面	単位数量	1	単価	

名称・規格	条件	単位	数量	単価	金額	摘要
道路情報表示装置据付(表示機)	表示機 A形,新設,補正なし,割増なし	面	1			単　35号
道路情報表示装置調整(表示機)	表示機 A形,補正なし	面	1			単　36号
合計						
単価						円／面

1次単価表

単価使用年月	2021.05
歩掛適用年月	2021.05
労務調整係数	1.000-00000　0.0　0

単　12号	河川情報表示板設置	型式(文字入力):河川情報装置,規格(文字入力):中角局2台目分	単位	面	単位数量	1	単価	

名称・規格	条件	単位	数量	単価	金額	摘要
道路情報表示装置据付(表示機)	表示機 A形,新設,補正あり,割増なし	面	1			単　37号
道路情報表示装置調整(表示機)	表示機 A形,補正あり	面	1			単　38号
合計						
単価						円／面

1次単価表

単価使用年月	2021.05
歩掛適用年月	2021.05
労務調整係数	1.000-00000　0.0　0

単　13号	表示装置用機側操作盤設置	型式(文字入力):河川情報装置制御盤,規格(文字入力):中角局ほか5局	単位	面	単位数量	1	単価	

名称・規格	条件	単位	数量	単価	金額	摘要
道路情報表示装置据付(副制御機)	副制御機 A形,新設,補正なし,割増なし	台	1			単　39号
道路情報表示装置調整(副制御機)	副制御機 A形,補正なし	台	1			単　40号
合計						
単価						円／面

1次単価表

単価使用年月	2021.05
歩掛適用年月	2021.05
労務調整係数	1.000-00000　0.0　0

単　14号	引込柱設置	規格(文字入力):10-19-6.0,高さ:10m	単位	本	単位数量	1	単価	

名称・規格	条件	単位	数量	単価	金額	摘要
ｺﾝｸﾘｰﾄ柱建柱	ｺﾝｸﾘｰﾄ柱10m以下,新設	本	1			単　50号
足場ボルト	CP用	本	12			単　51号
コンクリート根かせ	B型(ﾊﾞﾝﾄﾞ付)	個	1			単　52号
ﾎﾟｰﾙ底板 丸形　No.1　450mm		個	1			
合計						
単価						円／本

徳島県

1次単価表

単価使用年月	2021.05
歩掛適用年月	2021.05
労務調整係数	1.000-00000　0.0　0

単　15号	引込柱設置	規格(文字入力):11-19-6.0,高さ:11m	単位	本	単位数量	1	単価	

名称・規格	条件	単位	数量	単価	金額	摘要
ｺﾝｸﾘｰﾄ柱建柱	ｺﾝｸﾘｰﾄ柱12m以下,新設	本	1			単　53号
足場ボルト	CP用	本	12			単　51号
コンクリート根かせ	B型(ﾊﾞﾝﾄﾞ付)	個	1			単　52号
ﾎﾟｰﾙ底板 丸形　No.1　450mm		個	1			
合計						
単価						円／本

徳島県

1次単価表

単価使用年月	2021.05
歩掛適用年月	2021.05
労務調整係数	1.000-00000　0.0　0

単　16号	通信屋内配線(ﾗｯｸ)	線種:FCPEV-Sｹｰﾌﾞﾙ(銅ﾃｰﾌﾟ),心数:6心,ｹｰﾌﾞﾙ規格:0.65mm-3P	単位	m	単位数量	1	単価	

名称・規格	条件	単位	数量	単価	金額	摘要
ｹｰﾌﾞﾙ及び電線配線(ﾗｯｸ配線)	仕上外径 10mm以下,新設,抱縛なし	m	1			単　54号
FCPEV-Sｹｰﾌﾞﾙ(銅ﾃｰﾌﾟ)	FCPEV-S 0.65mm,3P	m	1			単　55号
附属品費	1.5%	式	1			
合計						
単価						円／m

徳島県

1次単価表

単価使用年月	2021.05
歩掛適用年月	2021.05
労務調整係数	1.000-00000　0.0　0

単　17号	通信屋内配線(ﾗｯｸ)	線種:CVVｹｰﾌﾞﾙ(制御用絶縁電線),心数:4心,ｹｰﾌﾞﾙ規格:1.25mm2×4C	単位	m	単位数量	1	単価	

名称・規格	条件	単位	数量	単価	金額	摘要
ｹｰﾌﾞﾙ及び電線配線(ﾗｯｸ配線)	仕上外径 20mm以下,新設,抱縛なし	m	1			単　44号
CVVケーブル(制御用絶縁電線)	CVV　1.25mm2,4心	m	1			単　56号
附属品費	1.5%	式	1			
合計						
単価						円／m

徳島県

1次単価表

単価使用年月	2021.05
歩掛適用年月	2021.05
労務調整係数	1.000-00000　0.0　0

単　18号	通信屋内配線(ﾗｯｸ)	線種:SWVPｹｰﾌﾞﾙ(ﾌﾟﾘﾝﾄｹｰﾌﾞﾙ),心数:22心,ｹｰﾌﾞﾙ規格:0.5mm×22C	単位	m	単位数量	1	単価	

名称・規格	条件	単位	数量	単価	金額	摘要
ｹｰﾌﾞﾙ及び電線配線(ﾗｯｸ配線)	仕上外径 10mm以下,新設,抱縛なし	m	1			単　54号
SWVPケーブル(プリントケーブル)	SWVP 0.5mm×22C	m	1			単　57号
附属品費	1.5%	式	1			
合計						
単価						円／m

徳島県

1次単価表

単価使用年月	2021.05
歩掛適用年月	2021.05
労務調整係数	1.000-00000　0.0　0

単　19号	通信屋内配線(露出)	線種:FCPEV-Sｹｰﾌﾞﾙ(銅ﾃｰﾌﾟ),心数:6心,ｹｰﾌﾞﾙ規格:0.65mm-3P	単位	m	単位数量	1	単価	

名称・規格	条件	単位	数量	単価	金額	摘要
ｹｰﾌﾞﾙ及び電線配線	露出配線,10mm以下,新設	m	1			単　58号
FCPEV-Sｹｰﾌﾞﾙ(銅ﾃｰﾌﾟ)	FCPEV-S 0.65mm,3P	m	1			単　55号
附属品費	1.5%	式	1			
合計						
単価						円／m

1次単価表

単価使用年月	2021.05
歩掛適用年月	2021.05
労務調整係数	1.000-00000　0.0　0

単　20号	通信屋内配線(露出)	線種:CVVｹｰﾌﾞﾙ(制御用絶縁電線),心数:4心,ｹｰﾌﾞﾙ規格:1.25mm2×4C	単位	m	単位数量	1	単価	

名称・規格	条件	単位	数量	単価	金額	摘要
ｹｰﾌﾞﾙ及び電線配線	露出配線,20mm以下,新設	m	1			単　43号
CVVケーブル(制御用絶縁電線)	CVV　1.25mm2,4心	m	1			単　56号
附属品費	1.5%	式	1			
合計						
単価						円／m

1次単価表

単価使用年月	2021.05
歩掛適用年月	2021.05
労務調整係数	1.000-00000　0.0　0

単　21号	通信屋内配線(露出)	線種:SWVPｹｰﾌﾞﾙ(ﾌﾟﾘﾝﾄｹｰﾌﾞﾙ),心数:22心,ｹｰﾌﾞﾙ規格:0.5mm×22C	単位	m	単位数量	1	単価	

名称・規格	条件	単位	数量	単価	金額	摘要
ｹｰﾌﾞﾙ及び電線配線	露出配線,10mm以下,新設	m	1			単　58号
SWVPケーブル(プリントケーブル)	SWVP 0.5mm×22C	m	1			単　57号
附属品費	1.5%	式	1			
合計						
単価						円／m

徳島県

1次単価表

単価使用年月	2021.05
歩掛適用年月	2021.05
労務調整係数	1.000-00000　0.0　0

単　22号	通信屋外配線(管内)	線種:FCPEV-Sｹｰﾌﾞﾙ(銅ﾃｰﾌﾟ),心数:6心,ｹｰﾌﾞﾙ規格:0.65mm-3P	単位	m	単位数量	1	単価	

名称・規格	条件	単位	数量	単価	金額	摘要
ｹｰﾌﾞﾙ及び電線配線	管内配線,10mm以下,新設	m	1			単　59号
FCPEV-Sｹｰﾌﾞﾙ(銅ﾃｰﾌﾟ)	FCPEV-S 0.65mm,3P	m	1			単　55号
附属品費	1.5%	式	1			
合計						
単価						円／m

1次単価表

単価使用年月	2021.05
歩掛適用年月	2021.05
労務調整係数	1.000-00000　0.0　0

単　23号	通信屋外配線(管内)	線種:CVVｹｰﾌﾞﾙ(制御用絶縁電線),心数:4心,ｹｰﾌﾞﾙ規格:1.25mm2×4C	単位	m	単位数量	1	単価	

名称・規格	条件	単位	数量	単価	金額	摘要
ｹｰﾌﾞﾙ及び電線配線	管内配線,20mm以下,新設	m	1			単　45号
CVVケーブル(制御用絶縁電線)	CVV　1.25mm2,4心	m	1			単　56号
附属品費	1.5%	式	1			
合計						
単価						円／m

徳島県

1次単価表

単価使用年月	2021.05
歩掛適用年月	2021.05
労務調整係数	1.000-00000　0.0　0

単　24号	ラック配線	線種:CVｹｰﾌﾞﾙ(600V架橋ﾎﾟﾘｴｰﾌﾞﾙ), 心数:2心,CVｹｰﾌﾞﾙ規格:600V 2.0mm2 ×2C	単位	m	単位数量	1	単価	

名称・規格	条件	単位	数量	単価	金額	摘要
ｹｰﾌﾞﾙ及び電線配線(ﾗｯｸ配線)	仕上外径 20mm以下,新設,抱縛なし	m	1			単　44号
CVケーブル(600V架橋ﾎﾟﾘｴｰﾌﾞﾙ)	600V CV　2mm2,2心	m	1			単　63号
附属品費	1.5%	式	1			
合計						
単価						円／m

徳島県

1次単価表

単価使用年月	2021.05
歩掛適用年月	2021.05
労務調整係数	1.000-00000　0.0　0

単　25号	ラック配線	線種:IVｹｰﾌﾞﾙ(600Vﾋﾞﾆﾙ絶縁電線),IVｹｰﾌﾞﾙ規格:5.5mm2	単位	m	単位数量	1	単価	

名称・規格	条件	単位	数量	単価	金額	摘要
ｹｰﾌﾞﾙ及び電線配線(ﾗｯｸ配線)	仕上外径 5mm以下,新設,抱縛なし	m	1			単　64号
IV電線(600Vビニル絶縁電線)	IV 5.5mm2	m	1			単　65号
附属品費	1.5%	式	1			
合計						
単価						円／m

1次単価表

単価使用年月	2021.05
歩掛適用年月	2021.05
労務調整係数	1.000-00000　0.0　0

単　26号	露出配線	線種:CVｹｰﾌﾞﾙ(600V架橋ﾎﾟﾘｴﾁﾚﾝ), 心数:2心,CVｹｰﾌﾞﾙ規格:600V 2.0mm2 ×2C	単位	m	単位数量	1	単価	

名称・規格	条件	単位	数量	単価	金額	摘要
ｹｰﾌﾞﾙ及び電線配線	露出配線,20mm以下,新設	m	1			単　43号
CVケーブル(600V架橋ﾎﾟﾘｴﾁﾚﾝ)	600V CV　2mm2,2心	m	1			単　63号
附属品費	1.5%	式	1			
合計						
単価						円／m

徳島県

1次単価表

単価使用年月	2021.05
歩掛適用年月	2021.05
労務調整係数	1.000-00000　0.0　0

単　27号	露出配線	線種:IVｹｰﾌﾞﾙ(600Vﾋﾞﾆﾙ絶縁電線),IVｹｰﾌﾞﾙ規格:5.5mm2	単位	m	単位数量	1	単価	

名称・規格	条件	単位	数量	単価	金額	摘要
ｹｰﾌﾞﾙ及び電線配線	露出配線,5mm以下,新設	m	1			単　66号
IV電線(600Vビニル絶縁電線)	IV 5.5mm2	m	1			単　65号
附属品費	1.5%	式	1			
合計						
単価						円／m

徳島県

1次単価表

単価使用年月	2021.05
歩掛適用年月	2021.05
労務調整係数	1.000-00000　0.0　0

単　28号	管内配線	線種:CVｹｰﾌﾞﾙ(600V架橋ﾎﾟﾘｴﾁﾚﾝ), 心数:2心,CVｹｰﾌﾞﾙ規格:600V 2.0mm2 ×2C	単位	m	単位数量	1	単価	

名称・規格	条件	単位	数量	単価	金額	摘要
ｹｰﾌﾞﾙ及び電線配線	管内配線,20mm以下,新設	m	1			単　45号
CVケーブル(600V架橋ﾎﾟﾘｴﾁﾚﾝ)	600V CV　2mm2,2心	m	1			単　63号
附属品費	1.5%	式	1			
合計						
単価						円／m

1次単価表

単価使用年月	2021.05
歩掛適用年月	2021.05
労務調整係数	1.000-00000　0.0　0

単　29号	管内配線	線種:IVｹｰﾌﾞﾙ(600Vﾋﾞﾆﾙ絶縁電線),IVｹｰﾌﾞﾙ規格:5.5mm2	単位	m	単位数量	1	単価	

名称・規格	条件	単位	数量	単価	金額	摘要
ｹｰﾌﾞﾙ及び電線配線	管内配線,5mm以下,新設	m	1			単　67号
IV電線(600Vビニル絶縁電線)	IV 5.5mm2	m	1			単　65号
附属品費	1.5%	式	1			
合計						
単価						円／m

徳島県

1次単価表

単価使用年月	2021.05
歩掛適用年月	2021.05
労務調整係数	1.000-00000　0.0　0

単　30号	屋外配管	管種(文字入力):厚鋼電線管,径:28mm	単位	m	単位数量	1	単価	

名称・規格	条件	単位	数量	単価	金額	摘要
電線管敷設	厚鋼,36mm以下,新設,ｸﾘｯﾌﾟ留め,2m以上,補正なし	m	1			単　68号
厚鋼電線管(G)	呼び径 28,90%	m	1			単　69号
合計						
単価						円／m

1次単価表

単価使用年月	2021.05
歩掛適用年月	2021.05
労務調整係数	1.000-00000　0.0　0

単　31号	屋外配管	管種(文字入力):ビニル被覆金属可とう電線管,径:30mm	単位	m	単位数量	1	単価	

名称・規格	条件	単位	数量	単価	金額	摘要
金属製可とう電線管敷設	38mm以下,新設	m	1			単　46号
配線・配管	配管各種,90%	m	1			単　47号
合計						
単価						円／m

１次単価表

単価使用年月	2021.05
歩掛適用年月	2021.05
労務調整係数	1.000-00000　0.0　0

単　32号	配線ﾀﾞｸﾄ設置	合成樹脂製ﾀﾞｸﾄ　2号	単位	m	単位数量	1	単価	

名称・規格	条件	単位	数量	単価	金額	摘要
1種線ぴ類取付	合成樹脂線ぴ 60×18mm,新設	m	1			単　48号
材料費 合成樹脂製ダクト　2号		m	1			
合計						
単価						円／m

１次単価表

単価使用年月	2021.05
歩掛適用年月	2021.05
労務調整係数	1.000-00000　0.0　0

単　33号	配線ﾀﾞｸﾄ設置	合成樹脂製ﾀﾞｸﾄ　3号	単位	m	単位数量	1	単価	

名称・規格	条件	単位	数量	単価	金額	摘要
1種線ぴ類取付	合成樹脂線ぴ 60×18mm,新設	m	1			単　48号
材料費 合成樹脂製ダクト　3号		m	1			
合計						
単価						円／m

２次単価表

単価使用年月	2021.05
歩掛適用年月	2021.05
労務調整係数	1.000-00000　0.0　0

単　34号	操作卓改造		単位	式	単位数量	1	単価	

名称・規格	条件	単位	数量	単価	金額	摘要
操作卓改造		式	1			
合計						

２次単価表

単価使用年月	2021.05
歩掛適用年月	2021.05
労務調整係数	1.000-00000　0.0　0

単　35号	道路情報表示装置据付(表示機)	表示機 A形,新設,補正なし,割増なし	単位	面	単位数量	1	単価	

名称・規格	条件	単位	数量	単価	金額	摘要
電気通信技術者		人				
電工		人				
普通作業員		人				
ﾄﾗｯｸｸﾚｰﾝ[油圧伸縮ｼﾞﾌﾞ型] 4.9t吊		日	0.15			
諸雑費(まるめ)		式	1			
合計						
単価						円／面

２次単価表

単価使用年月	2021.05
歩掛適用年月	2021.05
労務調整係数	1.000-00000　0.0　0

単　36号	道路情報表示装置調整(表示機)	表示機 A形,補正なし	単位	面	単位数量	1	単価	

名称・規格	条件	単位	数量	単価	金額	摘要
電気通信技術者		人				
電気通信技術員		人				
諸雑費(まるめ)		式	1			
合計						
単価						円／面

２次単価表

単価使用年月	2021.05
歩掛適用年月	2021.05
労務調整係数	1.000-00000　0.0　0

単　37号	道路情報表示装置据付(表示機)	表示機 A形,新設,補正あり,割増なし	単位	面	単位数量	1	単価	

名称・規格	条件	単位	数量	単価	金額	摘要
電気通信技術者		人				
電工		人				
普通作業員		人				
ﾄﾗｯｸｸﾚｰﾝ[油圧伸縮ｼﾞﾌﾞ型] 4.9t吊		日	0.105			
諸雑費(まるめ)		式	1			
合計						
単価						円／面

２次単価表

単価使用年月	2021.05
歩掛適用年月	2021.05
労務調整係数	1.000-00000　0.0　0

単　38号	道路情報表示装置調整(表示機)	表示機 A形,補正あり	単位	面	単位数量	1	単価	

名称・規格	条件	単位	数量	単価	金額	摘要
電気通信技術者		人				
電気通信技術員		人				
諸雑費(まるめ)		式	1			
合計						
単価						円／面

２次単価表

単価使用年月	2021.05
歩掛適用年月	2021.05
労務調整係数	1.000-00000　0.0　0

単　39号	道路情報表示装置据付(副制御機)	副制御機 A形,新設,補正なし,割増なし	単位	台	単位数量	1	単価	

名称・規格	条件	単位	数量	単価	金額	摘要
電気通信技術員		人				
電工		人				
普通作業員		人				
ﾄﾗｯｸｸﾚｰﾝ[油圧伸縮ｼﾞﾌﾞ型] 4.9t吊		日	0.03			
諸雑費(まるめ)		式	1			
合計						
単価						円／台

２次単価表

単価使用年月	2021.05
歩掛適用年月	2021.05
労務調整係数	1.000-00000　0.0　0

単　40号	道路情報表示装置調整(副制御機)	副制御機 A形,補正なし	単位	台	単位数量	1	単価	

名称・規格	条件	単位	数量	単価	金額	摘要
電気通信技術者		人				
電気通信技術員		人				
諸雑費(まるめ)		式	1			
合計						
単価						円／台

２次単価表

単価使用年月	2021.05
歩掛適用年月	2021.05
労務調整係数	1.000-00000　0.0　0

単　41号	ｹｰﾌﾞﾙ及び電線配線	ﾄﾗﾌ･ころがし配線,20mm以下,新設	単位	m	単位数量	100	単価	

名称・規格	条件	単位	数量	単価	金額	摘要
電工		人				
諸雑費(まるめ)		式	1			
合計						
単価						円／m

２次単価表

単価使用年月	2021.05
歩掛適用年月	2021.05
労務調整係数	1.000-00000　0.0　0

単　42号	CVケーブル(600V架橋ﾎﾟﾘｹｰﾌﾞﾙ)	600V CV 5.5mm2,2心	単位	m	単位数量	1	単価	

名称・規格	条件	単位	数量	単価	金額	摘要
架橋ﾎﾟﾘ絶縁ﾋﾞﾆﾙｼｰｽｹｰﾌﾞﾙ 600V(CV)5.5mm22心		m	1			
合計						
単価						円／m

２次単価表

単価使用年月	2021.05
歩掛適用年月	2021.05
労務調整係数	1.000-00000　0.0　0

単　43号	ｹｰﾌﾞﾙ及び電線配線	露出配線,20mm以下,新設	単位	m	単位数量	100	単価	

名称・規格	条件	単位	数量	単価	金額	摘要
電工		人				
諸雑費(まるめ)		式	1			
合計						
単価						円／m

２次単価表

単価使用年月	2021.05
歩掛適用年月	2021.05
労務調整係数	1.000-00000　0.0　0

単　44号	ｹｰﾌﾞﾙ及び電線配線(ﾗｯｸ配線)	仕上外径 20mm以下,新設,抱縛なし	単位	m	単位数量	100	単価	

名称・規格	条件	単位	数量	単価	金額	摘要
電工		人				
諸雑費(まるめ)		式	1			
合計						
単価						円／m

２次単価表

単価使用年月	2021.05
歩掛適用年月	2021.05
労務調整係数	1.000-00000　0.0　0

単　45号	ｹｰﾌﾞﾙ及び電線配線	管内配線,20mm以下,新設	単位	m	単位数量	100	単価	

名称・規格	条件	単位	数量	単価	金額	摘要
電工		人				
諸雑費(まるめ)		式	1			
合計						
単価						円／m

２次単価表

単価使用年月	2021.05
歩掛適用年月	2021.05
労務調整係数	1.000-00000　0.0　0

単　46号	金属製可とう電線管敷設	38mm以下,新設	単位	m	単位数量	100	単価	

名称・規格	条件	単位	数量	単価	金額	摘要
電工		人				
諸雑費(まるめ)		式	1			
合計						
単価						円／m

２次単価表

単価使用年月	2021.05
歩掛適用年月	2021.05
労務調整係数	1.000-00000　0.0　0

単　47号	配線・配管	配管各種,90%	単位	m	単位数量	1	単価	

名称・規格	条件	単位	数量	単価	金額	摘要
材料費 ビニル被覆金属可とう電線管　30㎜		m	1			
附属品費	90%	式	1			
合計						
単価						円／m

２次単価表

単価使用年月	2021.05
歩掛適用年月	2021.05
労務調整係数	1.000-00000　0.0　0

単　48号	1種線ぴ類取付	合成樹脂線ぴ 60×18㎜,新設	単位	m	単位数量	10	単価	

名称・規格	条件	単位	数量	単価	金額	摘要
電工		人				
諸雑費(まるめ)		式	1			
合計						
単価						円／m

２次単価表

単価使用年月	2021.05
歩掛適用年月	2021.05
労務調整係数	1.000-00000　0.0　0

単　49号	道路情報表示装置据付(副制御機)	副制御機 A形,撤去(不使用),補正なし,割増なし	単位	台	単位数量	1	単価	

名称・規格	条件	単位	数量	単価	金額	摘要
電気通信技術員		人				
電工		人				
普通作業員		人				
ﾄﾗｯｸｸﾚｰﾝ[油圧伸縮ｼﾞﾌﾞ型] 4.9t吊		日	0.015			
諸雑費(まるめ)		式	1			
合計						
単価						円／台

２次単価表

単価使用年月	2021.05
歩掛適用年月	2021.05
労務調整係数	1.000-00000　0.0　0

単　50号	ｺﾝｸﾘｰﾄ柱建柱	ｺﾝｸﾘｰﾄ柱10m以下,新設	単位	本	単位数量	1	単価	

名称・規格	条件	単位	数量	単価	金額	摘要
ｺﾝｸﾘｰﾄ柱 10-19-6.0		本	1			
電工		人				
普通作業員		人				
諸雑費(まるめ)		式	1			
合計						
単価						円／本

２次単価表

単価使用年月	2021.05
歩掛適用年月	2021.05
労務調整係数	1.000-00000　0.0　0

単　51号	足場ボルト	CP用	単位	本	単位数量	1	単価	

名称・規格	条件	単位	数量	単価	金額	摘要
配電線用架線金具(足場ﾎﾞﾙﾄ) CP用		本	1			
合計						
単価						円／本

２次単価表

単価使用年月	2021.05
歩掛適用年月	2021.05
労務調整係数	1.000-00000　0.0　0

単　52号	コンクリート根かせ	B型(ﾊﾞﾝﾄﾞ付)	単位	個	単位数量	1	単価	

名称・規格	条件	単位	数量	単価	金額	摘要
ｺﾝｸﾘｰﾄ根かせ B型(ﾊﾞﾝﾄﾞ付)		個	1			
合計						
単価						円／個

２次単価表

単価使用年月	2021.05
歩掛適用年月	2021.05
労務調整係数	1.000-00000　0.0　0

単　53号	ｺﾝｸﾘｰﾄ柱建柱	ｺﾝｸﾘｰﾄ柱12m以下,新設	単位	本	単位数量	1	単価	

名称・規格	条件	単位	数量	単価	金額	摘要
ｺﾝｸﾘｰﾄ柱 11-19-6.0		本	1			
電工		人				
普通作業員		人				
諸雑費(まるめ)		式	1			
合計						
単価						円／本

２次単価表

単価使用年月	2021.05
歩掛適用年月	2021.05
労務調整係数	1.000-00000　0.0　0

単　54号	ｹｰﾌﾞﾙ及び電線配線(ﾗｯｸ配線)	仕上外径 10mm以下,新設,抱縛なし	単位	m	単位数量	100	単価	

名称・規格	条件	単位	数量	単価	金額	摘要
電工		人				
諸雑費(まるめ)		式	1			
合計						
単価						円／m

２次単価表

単価使用年月	2021.05
歩掛適用年月	2021.05
労務調整係数	1.000-00000　0.0　0

単　55号	FCPEV-Sｹｰﾌﾞﾙ(銅ﾃｰﾌﾟ)	FCPEV-S 0.65mm,3P	単位	m	単位数量	1	単価	

名称・規格	条件	単位	数量	単価	金額	摘要
着色識別PE絶縁ﾋﾞﾆﾙｼｰｽｹｰﾌﾞﾙ銅ﾃｰﾌﾟ FCPEV-S 0.65mm 3P		m	1			
合計						
単価						円／m

２次単価表

単価使用年月	2021.05
歩掛適用年月	2021.05
労務調整係数	1.000-00000　0.0　0

単　56号	CVVケーブル(制御用絶縁電線)	CVV　1.25mm2,4心	単位	m	単位数量	1	単価	

名称・規格	条件	単位	数量	単価	金額	摘要
制御用ﾋﾞﾆﾙ絶縁ﾋﾞﾆﾙｼｰｽｹｰﾌﾞﾙ CVV 1.25mm2 4心		m	1			
合計						
単価						円／m

２次単価表

単価使用年月	2021.05
歩掛適用年月	2021.05
労務調整係数	1.000-00000　0.0　0

単　57号	SWVPケーブル(プリントケーブル)	SWVP 0.5mm×22C	単位	m	単位数量	1	単価	

名称・規格	条件	単位	数量	単価	金額	摘要
局内ﾋﾞﾆﾙ絶縁･ｼｰｽﾌﾟﾘﾝﾄｹｰﾌﾞﾙ SWVP 0.5mm 22心		m	1			
合計						
単価						円／m

２次単価表

単価使用年月	2021.05
歩掛適用年月	2021.05
労務調整係数	1.000-00000　0.0　0

単　58号	ｹｰﾌﾞﾙ及び電線配線	露出配線,10mm以下,新設	単位	m	単位数量	100	単価	

名称・規格	条件	単位	数量	単価	金額	摘要
電工		人				
諸雑費(まるめ)		式	1			
合計						
単価						円／m

２次単価表

単価使用年月	2021.05
歩掛適用年月	2021.05
労務調整係数	1.000-00000　0.0　0

単　59号	ｹｰﾌﾞﾙ及び電線配線	管内配線,10mm以下,新設	単位	m	単位数量	100	単価	

名称・規格	条件	単位	数量	単価	金額	摘要
電工		人				
諸雑費(まるめ)		式	1			
合計						
単価						円／m

２次単価表

単価使用年月	2021.05
歩掛適用年月	2021.05
労務調整係数	1.000-00000　0.0　0

単　60号	通信･制御ｹｰﾌﾞﾙ配線	10mm以下,新設,補正無し	単位	径間	単位数量	1	単価	

名称・規格	条件	単位	数量	単価	金額	摘要
電工		人				
諸雑費(まるめ)		式	1			
合計						
単価						円／径間

２次単価表

単価使用年月	2021.05
歩掛適用年月	2021.05
労務調整係数	1.000-00000　0.0　0

単　61号	亜鉛ﾒｯｷ鋼より線	2種A級 22mm2	単位	m	単位数量	1	単価	

名称・規格	条件	単位	数量	単価	金額	摘要
亜鉛ﾒｯｷ鋼より線 2種A級 22mm2		kg	0.174			
合計						
単価						円／m

２次単価表

単価使用年月	2021.05
歩掛適用年月	2021.05
労務調整係数	1.000-00000　0.0　0

単　62号	通信･制御ｹｰﾌﾞﾙ配線	15mm以下,新設,既設を利用	単位	径間	単位数量	1	単価	

名称・規格	条件	単位	数量	単価	金額	摘要
電工		人				
諸雑費(まるめ)		式	1			
合計						
単価						円／径間

２次単価表

単価使用年月	2021.05
歩掛適用年月	2021.05
労務調整係数	1.000-00000　0.0　0

単　63号	CVケーブル(600V架橋ﾎﾟﾘｹｰﾌﾞﾙ)	600V CV　2mm2,2心	単位	m	単位数量	1	単価	

名称・規格	条件	単位	数量	単価	金額	摘要
架橋ﾎﾟﾘ絶縁ﾋﾞﾆﾙｼｰｽｹｰﾌﾞﾙ 600V(CV)2.0mm22心		m	1			
合計						
単価						円／m

２次単価表

単価使用年月	2021.05
歩掛適用年月	2021.05
労務調整係数	1.000-00000　0.0　0

単　64号	ｹｰﾌﾞﾙ及び電線配線(ﾗｯｸ配線)	仕上外径 5mm以下,新設,抱縛なし	単位	m	単位数量	100	単価	

名称・規格	条件	単位	数量	単価	金額	摘要
電工		人				
諸雑費(まるめ)		式	1			
合計						
単価						円／m

２次単価表

単価使用年月	2021.05
歩掛適用年月	2021.05
労務調整係数	1.000-00000　0.0　0

単　65号	IV電線(600Vビニル絶縁電線)	IV 5.5mm2	単位	m	単位数量	1	単価	

名称・規格	条件	単位	数量	単価	金額	摘要
600Vﾋﾞﾆﾙ絶縁電線 IV 5.5mm2		m	1			
合計						
単価						円／m

２次単価表

単価使用年月	2021.05
歩掛適用年月	2021.05
労務調整係数	1.000-00000　0.0　0

単　66号	ｹｰﾌﾞﾙ及び電線配線	露出配線,5mm以下,新設	単位	m	単位数量	100	単価	

名称・規格	条件	単位	数量	単価	金額	摘要
電工		人				
諸雑費(まるめ)		式	1			
合計						
単価						円／m

２次単価表

単価使用年月	2021.05
歩掛適用年月	2021.05
労務調整係数	1.000-00000　0.0　0

単　67号	ｹｰﾌﾞﾙ及び電線配線	管内配線,5mm以下,新設	単位	m	単位数量	100	単価	

名称・規格	条件	単位	数量	単価	金額	摘要
電工		人				
諸雑費(まるめ)		式	1			
合計						
単価						円／m

２次単価表

単価使用年月	2021.05
歩掛適用年月	2021.05
労務調整係数	1.000-00000　0.0　0

単　68号	電線管敷設	厚鋼,36mm以下,新設,ｸﾘｯﾌﾟ留め,2m以上,補正なし	単位	m	単位数量	100	単価	

名称・規格	条件	単位	数量	単価	金額	摘要
電工		人				
諸雑費(まるめ)		式	1			
合計						
単価						円／m

２次単価表

単価使用年月	2021.05
歩掛適用年月	2021.05
労務調整係数	1.000-00000　0.0　0

単　69号	厚鋼電線管(G)	呼び径 28,90%	単位	m	単位数量	1	単価	

名称・規格	条件	単位	数量	単価	金額	摘要
厚鋼電線管 G28		m	1			
附属品費	90%	式	1			
合計						
単価						円／m

２次単価表

単価使用年月	2021.05
歩掛適用年月	2021.05
労務調整係数	1.000-00000　0.0　0

単　70号	架線	仕上外径 10mm以下,新設	単位	径間	単位数量	1	単価	

名称・規格	条件	単位	数量	単価	金額	摘要
電工		人				
諸雑費(まるめ)		式	1			
合計						
単価						円／径間

２次単価表

単価使用年月	2021.05
歩掛適用年月	2021.05
労務調整係数	1.000-00000　0.0　0

単　71号	電力ｹｰﾌﾞﾙ架空配線	仕上外径 15mm以下,新設,ﾒｯｾﾝｼﾞｬｰ有	単位	径間	単位数量	1	単価	

名称・規格	条件	単位	数量	単価	金額	摘要
電工		人				
諸雑費(まるめ)		式	1			
合計						
単価						円／径間

２次単価表

単価使用年月	2021.05
歩掛適用年月	2021.05
労務調整係数	1.000-00000　0.0　0

単　72号	架線	仕上外径 5mm以下,新設	単位	径間	単位数量	1	単価	

名称・規格	条件	単位	数量	単価	金額	摘要
電工		人				
諸雑費(まるめ)		式	1			
合計						
単価						円／径間

機労材集計リスト（機械）

工事名	Ｒ３徳土　正木ダム　上勝・正木他　警報局表示設備改良工事					
単価コード	名　称	規　格	単位	数量	金額	摘要
L001120001	ﾄﾗｯｸｸﾚｰﾝ[油圧伸縮ｼﾞﾌﾞ型]	4.9t吊	日	3.645	106,434	
	合計額				106,434	

見積単価一覧表

工事名	Ｒ３徳土　正木ダム　上勝・正木他　警報局表示設備改良工事			
名称	規格	単位	単価	備考
正木ダム制御監視装置改造 （放流警報表示装置分）	特記仕様書のとおり	局	560,000	
正木ダム制御監視装置改造 （河川情報装置分）	特記仕様書のとおり	局	270,000	
棚野ダム制御監視装置改造	特記仕様書のとおり	局	560,000	
操作卓改造	特記仕様書のとおり	式	500,000	
警報局警報装置改造 （放流警報表示装置分）	特記仕様書のとおり	局	700,000	
警報装置改造 （河川情報装置分）	特記仕様書のとおり	局	800,000	
回転灯制御盤改造	特記仕様書のとおり	面	100,000	
サイレン制御盤改造	特記仕様書のとおり	面	100,000	
放流中表示板	特記仕様書のとおり	面	2,970,000	
回転灯制御盤	特記仕様書のとおり	面	1,200,000	

見積単価一覧表

工事名	Ｒ３徳土　正木ダム　上勝・正木他　警報局表示設備改良工事			
名称	規格	単位	単価	備考
河川情報装置（鉄塔用）	特記仕様書のとおり	面	2,970,000	
河川情報装置（コンクリート柱用）	特記仕様書のとおり	面	2,970,000	
河川情報装置制御盤	特記仕様書のとおり	面	1,200,000	
卓上表示装置	特記仕様書のとおり	台	1,200,000	
ラッシングロッド	特号	本	96	
引留金具	Lアーム　t3×30×400	個	532	
撤去品運搬	１ｔ車	車	4,600	運搬距離L=8.6km
処分費	金属くず	t	10,000	

数　1　号

数　量　計　算　書

名　　称	位　　置	算　　式	小　　計	単　位	計	摘　　要
撤去品処理（金属くず）						
回転灯制御盤	上沖野警報局		30.0	kg		
				t	0.1	

数量計算表

項目＼場所		正木ダム管理所	棚野警報局	久国警報局	星谷警報局	中角警報局	今山警報局	長柱警報局	飯谷警報局	上沖野警報局	多家良警報局	西原警報局	田浦警報局	丈六警報局	敷地警報局	向江田警報局	大原警報局	大江警報局	津田警報局	計
機器単体費																				
正木ダム制御監視装置改造（放流警報表示装置分）	（面）	1																	1	2
正木ダム制御監視装置改造（河川情報装置分）	（面）			1		1					1		1	1	1					6
棚野ダム制御監視装置改造	（面）			1		1														2
操作卓改造	（式）	1																		1
警報局警報装置改造（放流警報表示装置分）	（局）	1																	1	2
警報局警報装置改造（河川情報装置分）	（局）			1		1					1		1	1	1					6
回転灯制御盤改造	（面）		1			1	1	1									1			5
サイレン制御盤改造	（面）			1	1				1			1				1		1	1	7
放流中表示板	（面）	1	1	1	1	1	1	1	1	1		1				1	1	1	4	17
回転灯制御盤	（面）									1										1
河川情報装置（鉄塔用）	（面）			2		1														3
河川情報装置（コンクリート柱用）	（面）										1		1	1	1					4
河川情報装置制御盤	（面）			1		1					1		1	1	1					6
卓上表示装置	（台）	1																		1
放流警報表示設備工																				
放流中表示板設置	（面）	1	1	1	1	1	1	1	1	1		1				1	1	1	4	17
回転灯制御盤設置	（面）									1										1
配線（ころがし）CV5.5sq-5C	（m）	18.0																		18.0
配線（ﾗｯｸ）CV5.5sq-5C	（m）	18.1																	12.7	30.8
配線（管内）CV5.5sq-5C	（m）	4.3																	5.0	9.3
配線（露出）CV5.5sq-5C	（m）		2.2	2.2	2.2	2.2	2.2	2.2	2.2	2.2		2.2				2.2	2.2	2.2	9.9	36.3
屋外配管 プリカ30	（m）	3.8																	5.0	8.8
配線ダクト設置 合成樹脂製ﾀﾞｸﾄ3号	（m）																		8.0	8
回転灯制御盤撤去	（面）									1										1

数量計算表

項目 ＼ 場所	正木ダム管理所	棚野警報局	久国警報局	星谷警報局	中角警報局	今山警報局	長柱警報局	飯谷警報局	上沖野警報局	多家良警報局	西原警報局	田浦警報局	丈六警報局	敷地警報局	向江田警報局	大原警報局	大江警報局	津田警報局	計
河川情報表示設備工																			
河川情報装置設置 (面)			2		1					1		1	1	1					7
河川情報装置制御盤 (面)			1		1					1		1	1	1					6
ｺﾝｸﾘｰﾄ柱設置 10-19-6.0 (本)										1		1		1					3
ｺﾝｸﾘｰﾄ柱設置 11-19-6.0 (本)													1						1
通信屋内配線(ﾗｯｸ) FCPEV-S0.65mm-3P (m)			3.0		1.5					2		1.7	4.2	8.3					20.7
通信屋内配線(ﾗｯｸ) CVV1.25sq-4C (m)			3.0		1.5					2		1.7	4.2	8.3					20.7
通信屋内配線(ﾗｯｸ) SWVP0.5mm-22C (m)			3.3		3.3					3.5		3.9	3.8	7					24.8
通信屋内配線(露出) FCPEV-S0.65mm-3P (m)			3.2		1.6					1.3		1.3	1.3	1.3					10
通信屋内配線(露出) CVV1.25sq-4C (m)			3.2		1.6					1.3		1.3	1.3	1.3					10
通信屋内配線(露出) SWVP0.5mm-22C (m)			1.6		1.6					1.3		1.3	1.3	1.3					8.4
通信屋内配線(管内) FCPEV-S0.65mm-3P (m)			9.4		5.7					4.3		8.2	4.6	4.9					37.1
通信屋内配線(管内) CVV1.25sq-4C (m)			9.4		5.7					4.3		8.2	4.6	4.9					37.1
通信架空配線 FCPEV-S0.65mm-3P･ﾒｯｾﾝｼﾞｬｰ22sq (m)										2		2.5	5.5	3.5					13.5
通信架空配線 CVV1.25sq-4C (m)										2		2.5	5.5	3.5					13.5
配線(ﾗｯｸ) CV2sq-2C (m)			20		13.1					12.9		13.2	9.2	11.1					79.5
配線(ﾗｯｸ) IV5.5sq (m)			20		13.1					12.9		13.2	9.2	11.1					79.5
配線(露出) CV2sq-2C (m)			1.6		1.6					1.3		1.3	1.3	1.3					8.4
配線(露出) IV5.5sq (m)			1.6		1.6					1.3		1.3	1.3	1.3					8.4
配線(管内) CV2sq-2C (m)			9.4		5.7					4.3		9.7	4.6	4.9					38.6
配線(管内) IV5.5sq (m)			9.4		5.7					4.3		9.7	4.6	4.9					38.6
屋外配管 G28 (m)										4.6		14.5	5.8	5.8					30.7
屋外配管 プリカ30 (m)			16.8		10.4					3		2.4	2.4	3					38
架空配線 メッセンジャー22sq (m)										2		2.5	5.5	3.5					13.5
架空配線 CV2sq-2C (m)										2		2.5	5.5	3.5					13.5
架空配線 IV5.5sq (m)										2		2.5	5.5	3.5					13.5
配線ﾀﾞｸﾄ設置 合成樹脂製ダクト2号 (m)														0.7					0.7
配線ﾀﾞｸﾄ設置 合成樹脂製ダクト3号 (m)			8.6		8.6					9.4		9.6	11.9	13.2					61.3
撤去品処理 (式)									1										1

数量計算表

項目＼場所	正木ダム管理所	棚野警報局	久国警報局	星谷警報局	中角警報局	今山警報局	長柱警報局	飯谷警報局	上沖野警報局	多家良警報局	西原警報局	田浦警報局	丈六警報局	敷地警報局	向江田警報局	大原警報局	大江警報局	津田警報局	計
材料																			
ｺﾝｸﾘｰﾄ柱 10-19-6.0 (本)										1		1		1					3
ｺﾝｸﾘｰﾄ柱 11-19-6.0 (本)													1						1
足場ﾎﾞﾙﾄ ｺﾝｸﾘｰﾄ柱用 (本)										12		12	12	12					48
根かせ B型 ﾊﾞﾝﾄﾞ付き (個)										1		1	1	1					4
ﾎﾟｰﾙ底板 丸形 No.1 (個)										1		1	1	1					4
巻付けｸﾞﾘｯﾌﾟ ｼﾝﾌﾞﾙ用 22mm2 (個)										4		4	4	4					16
ｼﾝﾌﾞﾙ 丸型 適応ｻｲｽﾞ22mm2 (個)										2		2	2	2					8
ﾗｯｼﾝｸﾞﾛｯﾄﾞ 3号 (個)										4		6	12	8					30
自在ﾊﾞﾝﾄﾞ 3BD-HD-23 (個)										1		1	1	1					4
引留金具 Lアーム t3×30×400 (個)										1		1	1	1					4
亜鉛ﾒｯｷ鋼より線 2種A級 22mm2 (m)										4		5	11	7					27
CV 2mm2-2C (m)			31		20.4					20.5		26.7	20.6	20.8					140
CV 5.5mm2-2C (m)	40.4	2.2	2.2	2.2	2.2	2.2	2.2	2.2	2.2		2.2				2.2	2.2	2.2	27.6	94.4
FCPEV-S 0.65mm-3P (m)			15.6		8.8					9.6		13.7	15.6	18					81.3
CVV 1.25mm2-4C (m)			15.6		8.8					9.6		13.7	15.6	18					81.3
SWVP 0.5mm-22C (m)			4.9		4.9					4.8		5.2	5.1	8.3					33.2
IV 5.5mm2 (m)			31		20.4					20.5		26.7	20.6	20.8					140
金属可とう電線管 ビニル被覆 プリカ30 (m)	3.8		16.8		10.4					3		2.4	2.4	3				5	46.8
厚鋼電線管 G28 (m)										4.6		14.5	5.8	5.8					30.7
合成樹脂製ﾀﾞｸﾄ 2号 (m)														0.7					0.7
合成樹脂製ﾀﾞｸﾄ 3号 (m)			8.6		8.6					9.4		9.6	11.9	13.2				8	69.3

【数 量 集 計 表 1】

工 種 ： 配線・配管工　　設 備 名 ： 放流警報設備　　施工場所 ： 正木ダム管理所他　　作 業 ： 設置

照合No.	施工方法	種　別	名　称	規　格	合計	拾い出し照合No.																			
						1	2	3	4	5	6	7	8	9	10	11	12	13	14	15	16	17	18	19	
＜正木ダム管理所＞																									
1	管内配線	ケーブル	600V CVケーブル	CV 5.5sq-2C	4.3		4.3																		
2	ラック配線	ケーブル	600V CVケーブル	CV 5.5sq-2C	18.1		18.1																		
3	ころがし配線	ケーブル	600V CVケーブル	CV 5.5sq-2C	18	7.7	10.3																		
4	屋外露出	電線管	金属製可とう電線管（ビニル被覆）	#30	3.8				3.8																
＜棚野・星谷・今山・長柱・飯谷・上沖野・西原・向江田・大原・大江＞																									
5	露出配線	ケーブル	600V CVケーブル	CV 5.5sq-2c	2.2					2.2															
＜久国警報局＞																									
6	管内配線	ケーブル	600V CVケーブル	CV 2sq-2C	9.4								3.7	5.7											
7	管内配線	ケーブル	FCPEV-Sケーブル	FCPEV-S0.65- 3P	9.4										3.7	5.7									
8	管内配線	ケーブル	600V CVVケーブル	CVV 1.25sq-4C	9.4										3.7	5.7									
9	管内配線	電線	600V IV電線	IV 5.5sq	9.4								3.7	5.7											
10	ラック(ダクト)配線	ケーブル	600V CVケーブル	CV 2sq-2C	20							6.2	6.9	6.9											
11	ラック(ダクト)配線	ケーブル	FCPEV-Sケーブル	FCPEV-S0.65- 3P	3										1.5	1.5									
12	ラック(ダクト)配線	ケーブル	600V CVVケーブル	CVV 1.25sq-4C	3										1.5	1.5									
13	ラック(ダクト)配線	ケーブル	プリント局内ケーブル	SWVP0.5-22C	3.3						3.3														
14	ラック(ダクト)配線	電線	600V IV電線	IV 5.5sq	20							6.2	6.9	6.9											
15	露出配線	ケーブル	600V CVケーブル	CV 5.5sq-2C	2.2												2.2								
16	露出配線	ケーブル	600V CVケーブル	CV 2sq-2C	1.6							1.6													
17	露出配線	ケーブル	FCPEV-Sケーブル	FCPEV-S0.65- 3P	3.2										1.6	1.6									
18	露出配線	ケーブル	600V CVVケーブル	CVV 1.25sq-4C	3.2										1.6	1.6									
19	露出配線	ケーブル	プリント局内ケーブル	SWVP0.5-22C	1.6						1.6														
20	露出配線	電線	600V IV電線	IV 5.5sq	1.6							1.6													
22	屋外露出	電線管	金属製可とう電線管（ビニル被覆）	#30	16.8													3.2	5.2	3.2	5.2				
23	屋内露出		合成樹脂製ダクト	3号	8.6																	3	5.1	0.5	

【 数 量 集 計 表 2 】

工 種 ： 配線・配管工　　設 備 名 ： 放流警報設備　　施工場所 ： 正木ダム管理所他　　作 業 ： 設置

照合No.	施工方法	種別	名称	規格	合計	拾い出し照合No.																			
						20	21	22	23	24	25	26	27	28	29	30	31	32	33	34	35	36	37	38	39
＜中角警報局＞																									
24	管内配線	ケーブル	600V CVケーブル	CV 2sq-2C	5.7			5.7																	
25	管内配線	ケーブル	FCPEV-Sケーブル	FCPEV-S0.65- 3P	5.7				5.7																
26	管内配線	ケーブル	600V CVVケーブル	CVV 1.25sq-4C	5.7				5.7																
27	管内配線	電線	600V IV電線	IV 5.5sq	5.7			5.7																	
28	ラック(ダクト)配線	ケーブル	600V CVケーブル	CV 2sq-2C	13.1		6.2	6.9																	
29	ラック(ダクト)配線	ケーブル	FCPEV-Sケーブル	FCPEV-S0.65- 3P	1.5				1.5																
30	ラック(ダクト)配線	ケーブル	600V CVVケーブル	CVV 1.25sq-4C	1.5				1.5																
31	ラック(ダクト)配線	ケーブル	プリント局内ケーブル	SWVP0.5-22C	3.3	3.3																			
32	ラック(ダクト)配線	電線	600V IV電線	IV 5.5sq	13.1		6.2	6.9																	
33	露出配線	ケーブル	600V CVケーブル	CV 5.5sq-2C	2.2					2.2															
34	露出配線	ケーブル	600V CVケーブル	CV 2sq-2C	1.6		1.6																		
35	露出配線	ケーブル	FCPEV-Sケーブル	FCPEV-S0.65- 3P	1.6				1.6																
36	露出配線	ケーブル	600V CVVケーブル	CVV 1.25sq-4C	1.6				1.6																
37	露出配線	ケーブル	プリント局内ケーブル	SWVP0.5-22C	1.6	1.6																			
38	露出配線	電線	600V IV電線	IV 5.5sq	1.6		1.6																		
39	屋外露出	電線管	金属製可とう電線管（ビニル被覆）	#30	10.4						5.2	5.2													
40	屋内露出		合成樹脂製ダクト	3号	8.6								3	5.1	0.5										
＜多家良警報局＞																									
41	管内配線	ケーブル	600V CVケーブル	CV 2sq-2C	4.3													4.3							
42	管内配線	ケーブル	FCPEV-Sケーブル	FCPEV-S0.65- 3P	4.3														4.3						
43	管内配線	ケーブル	600V CVVケーブル	CVV 1.25sq-4C	4.3														4.3						
44	管内配線	電線	600V IV電線	IV 5.5sq	4.3													4.3							
45	ラック(ダクト)配線	ケーブル	600V CVケーブル	CV 2sq-2C	12.9												6.1	6.8							
46	ラック(ダクト)配線	ケーブル	FCPEV-Sケーブル	FCPEV-S0.65- 3P	2														2						
47	ラック(ダクト)配線	ケーブル	600V CVVケーブル	CVV 1.25sq-4C	2														2						
48	ラック(ダクト)配線	ケーブル	プリント局内ケーブル	SWVP0.5-22C	3.5											3.5									
49	ラック(ダクト)配線	電線	600V IV電線	IV 5.5sq	12.9												6.1	6.8							
50	露出配線	ケーブル	600V CVケーブル	CV 2sq-2C	1.3												1.3								
51	露出配線	ケーブル	FCPEV-Sケーブル	FCPEV-S0.65- 3P	1.3														1.3						
52	露出配線	ケーブル	600V CVVケーブル	CVV 1.25sq-4C	1.3														1.3						
53	露出配線	ケーブル	プリント局内ケーブル	SWVP0.5-22C	1.3											1.3									
54	露出配線	電線	600V IV電線	IV 5.5sq	1.3												1.3								
55	架空配線	ケーブル	600V CVケーブル	CV 2sq-2C	2													2							
56	架空配線	ケーブル	FCPEV-Sケーブル	FCPEV-S0.65- 3P	2														2						
57	架空配線	ケーブル	600V CVVケーブル	CVV 1.25sq-4C	2														2						

【 数 量 集 計 表 3 】

工 種 ： 配線・配管工　　設 備 名 ： 放流警報設備　　施工場所 ： 正木ダム管理所他　　作 業 ： 設置

照合No.	施工方法	種　別	名　称	規　格	合計	拾い出し照合No.																			
						20	21	22	23	24	25	26	27	28	29	30	31	32	33	34	35	36	37	38	39
58	架空配線	電線	600V IV電線	IV 5.5sq	2													2							
59	架空		メッセンジャーワイヤー	22sq	4													2	2						
60	架空		巻付けグリップ	22sq	4													2	2						
61	架空		丸シンブル	22sq対応	2													1	1						
62	架空		ラッシングロッド	特号	4													2	2						
63	架空		自在バンド	3BD-HD23相当品	1														1						
64	架空		引留金具	Lアーム(t3×30×400相当)	1														1						
66	屋外露出	電線管	厚鋼電線管	G28	4.6																	4.6			
67	屋外露出	電線管	金属製可とう電線管（ビニル被覆）	#30	3															1.5	1.5				
68	屋内露出		合成樹脂製ダクト	3号	9.4																		5.1	3	1.3

照合No.	施工方法	種　別	名　称	規　格	合計	拾い出し照合No.																			
						40	41	42	43	44	45	46	47	48	49	50	51	52	53	54	55	56	57	58	59
＜田浦警報局＞																									
69	管内配線	ケーブル	600V CVケーブル	CV 2sq-2C	9.7			9.7																	
70	管内配線	ケーブル	FCPEV-Sケーブル	FCPEV-S0.65- 3P	8.2				8.2																
71	管内配線	ケーブル	600V CVVケーブル	CVV 1.25sq-4C	8.2				8.2																
72	管内配線	電線	600V IV電線	IV 5.5sq	9.7			9.7																	
73	ラック(ダクト)配線	ケーブル	600V CVケーブル	CV 2sq-2C	13.2		6.3	6.9																	
74	ラック(ダクト)配線	ケーブル	FCPEV-Sケーブル	FCPEV-S0.65- 3P	1.7				1.7																
75	ラック(ダクト)配線	ケーブル	600V CVVケーブル	CVV 1.25sq-4C	1.7				1.7																
76	ラック(ダクト)配線	ケーブル	プリント局内ケーブル	SWVP0.5-22C	3.9	3.9																			
77	ラック(ダクト)配線	電線	600V IV電線	IV 5.5sq	13.2		6.3	6.9																	
78	露出配線	ケーブル	600V CVケーブル	CV 2sq-2C	1.3		1.3																		
79	露出配線	ケーブル	FCPEV-Sケーブル	FCPEV-S0.65- 3P	1.3				1.3																
80	露出配線	ケーブル	600V CVVケーブル	CVV 1.25sq-4C	1.3				1.3																
81	露出配線	ケーブル	プリント局内ケーブル	SWVP0.5-22C	1.3	1.3																			
82	露出配線	電線	600V IV電線	IV 5.5sq	1.3		1.3																		
83	架空配線	ケーブル	600V CVケーブル	CV 2sq-2C	2.5			2.5																	
84	架空配線	ケーブル	FCPEV-Sケーブル	FCPEV-S0.65- 3P	2.5				2.5																
85	架空配線	ケーブル	600V CVVケーブル	CVV 1.25sq-4C	2.5				2.5																
86	架空配線	電線	600V IV電線	IV 5.5sq	2.5			2.5																	
87	架空		メッセンジャーワイヤー	22sq	5			2.5	2.5																
88	架空		巻付けグリップ	22sq	4			2	2																
89	架空		丸シンブル	22sq対応	2			1	1																

【 数 量 集 計 表 4 】

工 種 ： 配線・配管工　　設 備 名 ： 放流警報設備　　施工場所 ： 正木ダム管理所他　　作 業 ： 設置

照合No.	施工方法	種別	名称	規格	合計	拾い出し照合No.																			
						40	41	42	43	44	45	46	47	48	49	50	51	52	53	54	55	56	57	58	59
91	架空		ラッシングロッド	特号	6			3	3																
92	架空		自在バンド	3BD-HD23相当品	1				1																
93	架空		引留金具	Lアーム(t3×30×400相当)	1				1																
94	屋外露出	電線管	厚鋼電線管	G28	14.5					4.6	5.3	4.6													
95	屋外露出	電線管	金属製可とう電線管（ビニル被覆）	#30	2.4					0.8	1.6														
96	屋内露出		合成樹脂製ダクト	3号	9.6								5.2	3.3	0.5	0.6									

照合No.	施工方法	種別	名称	規格	合計	拾い出し照合No.																			
						51	52	53	54	55	56	57	58	59	60	61	62	63	64	65	66	67	68	69	70
＜丈六警報局＞																									
97	管内配線	ケーブル	600V CVケーブル	CV 2sq-2C	4.6			4.6																	
98	管内配線	ケーブル	FCPEV-Sケーブル	FCPEV-S0.65- 3P	4.6				4.6																
99	管内配線	ケーブル	600V CVVケーブル	CVV 1.25sq-4C	4.6				4.6																
100	管内配線	電線	600V IV電線	IV 5.5sq	4.6			4.6																	
101	ラック(ダクト)配線	ケーブル	600V CVケーブル	CV 2sq-2C	9.2		6.7	2.5																	
102	ラック(ダクト)配線	ケーブル	FCPEV-Sケーブル	FCPEV-S0.65- 3P	4.2				4.2																
103	ラック(ダクト)配線	ケーブル	600V CVVケーブル	CVV 1.25sq-4C	4.2				4.2																
104	ラック(ダクト)配線	ケーブル	プリント局内ケーブル	SWVP0.5-22C	3.8	3.8																			
105	ラック(ダクト)配線	電線	600V IV電線	IV 5.5sq	9.2		6.7	2.5																	
106	露出配線	ケーブル	600V CVケーブル	CV 2sq-2C	1.3		1.3																		
107	露出配線	ケーブル	FCPEV-Sケーブル	FCPEV-S0.65- 3P	1.3				1.3																
108	露出配線	ケーブル	600V CVVケーブル	CVV 1.25sq-4C	1.3				1.3																
109	露出配線	ケーブル	プリント局内ケーブル	SWVP0.5-22C	1.3	1.3																			
110	露出配線	電線	600V IV電線	IV 5.5sq	1.3		1.3																		
111	架空配線	ケーブル	600V CVケーブル	CV 2sq-2C	5.5			5.5																	
112	架空配線	ケーブル	FCPEV-Sケーブル	FCPEV-S0.65- 3P	5.5				5.5																
113	架空配線	ケーブル	600V CVVケーブル	CVV 1.25sq-4C	5.5				5.5																
114	架空配線	電線	600V IV電線	IV 5.5sq	5.5			5.5																	
115	架空		メッセンジャーワイヤー	22sq	11			5.5	5.5																
116	架空		巻付けグリップ	22sq	4			2	2																
117	架空		丸シンブル	22sq対応	2			1	1																
118	架空		ラッシングロッド	特号	12			6	6																
119	架空		自在バンド	3BD-HD23相当品	1				1																
120	架空		引留金具	Lアーム(t3×30×400相当)	1				1																

【 数 量 集 計 表 5 】

工 種 ： 配線・配管工　　設 備 名 ： 放流警報設備　　施工場所 ： 正木ダム管理所他　　作 業 ： 設置

照合No.	施工方法	種　別	名　称	規　格	合計	拾い出し照合No.																		
						51	52	53	54	55	56	57	58	59	60	61	62	63	64	65	66	67	68	69	70
122	屋外露出	電線管	厚鋼電線管	G28	5.8							5.8													
123	屋外露出	電線管	金属製可とう電線管（ビニル被覆）	#30	2.4					1.2	1.2														
124	屋内露出		合成樹脂製ダクト	3号	11.9								6.1	4.5	0.8	0.5									

照合No.	施工方法	種　別	名　称	規　格	合計	拾い出し照合No.																			
						62	63	64	65	66	67	68	69	70	71	72	73	74	75	76	77	78	79	80	81
＜敷地警報局＞																									
125	管内配線	ケーブル	600V CVケーブル	CV 2sq-2C	4.9			4.9																	
126	管内配線	ケーブル	FCPEV-Sケーブル	FCPEV-S0.65- 3P	4.9				4.9																
127	管内配線	ケーブル	600V CVVケーブル	CVV 1.25sq-4C	4.9				4.9																
128	管内配線	電線	600V IV電線	IV 5.5sq	4.9			4.9																	
129	ラック(ダクト)配線	ケーブル	600V CVケーブル	CV 2sq-2C	11.1		5	6.1																	
130	ラック(ダクト)配線	ケーブル	FCPEV-Sケーブル	FCPEV-S0.65- 3P	8.3				8.3																
131	ラック(ダクト)配線	ケーブル	600V CVVケーブル	CVV 1.25sq-4C	8.3				8.3																
132	ラック(ダクト)配線	ケーブル	プリント局内ケーブル	SWVP0.5-22C	7	7																			
133	ラック(ダクト)配線	電線	600V IV電線	IV 5.5sq	11.1		5	6.1																	
134	露出配線	ケーブル	600V CVケーブル	CV 2sq-2C	1.3		1.3																		
135	露出配線	ケーブル	FCPEV-Sケーブル	FCPEV-S0.65- 3P	1.3				1.3																
136	露出配線	ケーブル	600V CVVケーブル	CVV 1.25sq-4C	1.3				1.3																
137	露出配線	ケーブル	プリント局内ケーブル	SWVP0.5-22C	1.3	1.3																			
138	露出配線	電線	600V IV電線	IV 5.5sq	1.3		1.3																		
139	架空配線	ケーブル	600V CVケーブル	CV 2sq-2C	3.5			3.5																	
140	架空配線	ケーブル	FCPEV-Sケーブル	FCPEV-S0.65- 3P	3.5				3.5																
141	架空配線	ケーブル	600V CVVケーブル	CVV 1.25sq-4C	3.5				3.5																
142	架空配線	電線	600V IV電線	IV 5.5sq	3.5			3.5																	
143	架空		メッセンジャーワイヤー	22sq	7			3.5	3.5																
144	架空		巻付けグリップ	22sq	4			2	2																
145	架空		丸シンブル	22sq対応	2			1	1																
146	架空		ラッシングロッド	特号	8			4	4																
147	架空		自在バンド	3BD-HD23相当品	1				1																
148	架空		引留金具	Lアーム(t3×30×400)	1				1																
150	屋外露出	電線管	厚鋼電線管	G28	5.8							5.8													
151	屋外露出	電線管	金属製可とう電線管（ビニル被覆）	#30	3					1.5	1.5														
152	屋内露出		合成樹脂製ダクト	3号	13.2								4.4	4		4.8									
153	屋内露出		合成樹脂製ダクト	2号	0.7										0.7										

【数 量 集 計 表 6】

工 種 ： 配線・配管工　　設 備 名 ： 放流警報設備　　施工場所 ： 正木ダム管理所他　　作 業 ： 設置

照合No.	施工方法	種　別	名　称	規　格	合計	拾い出し照合No.																			
						62	63	64	65	66	67	68	69	70	71	72	73	74	75	76	77	78	79	80	81
＜津田警報局＞																									
154	管内配線	ケーブル	600V CVケーブル	CV 5.5sq-2C	5													5							
155	ラック(ダクト)配線	ケーブル	600V CVケーブル	CV 5.5sq-2C	12.7												7.1	5.6							
156	露出配線	ケーブル	600V CVケーブル	CV 5.5sq-2C	9.9												1.4	1.9	2.2	2.2	2.2				
157	屋外露出	電線管	金属製可とう電線管（ビニル被覆）	#30	5																	5			
158	屋内露出		合成樹脂製ダクト	3号	8																		5.1	2.9	

【数 量 拾 い 出 し 表１】

工　種　：配線・配管工　　設備名:　放流警報設備　　施工場所　：正木ダム管理所他　　作業　：　設置

照合No.	アイソメNo.	配線区間 自	配線区間 至	施工方法	名称	規格	合計	内訳														
＜正木ダム管理所＞																						
1	1	サイレン制御盤	CVCF分電盤	ころがし配線	600V CVケーブル	CV 5.5sq-2C	7.7	1	1	0.6	3	0.6	0.5	1								
2	1	サイレン制御盤	放流警報表示板	管内配線	600V CVケーブル	CV 5.5sq-2C	4.3												1.8	2	0.5	
				ラック配線	600V CVケーブル	CV 5.5sq-2C	18.1							2.9	0.4	0.5	2	12.3				
				ころがし配線	600V CVケーブル	CV 5.5sq-2C	10.3	1	1	0.6	3	2.5	2.2									
3	1	サイレン制御盤	放流警報表示板	屋外露出	金属製可とう電線管（ビニル被覆）	#30	3.8	1.8	2													
＜棚野・星谷・今山・長柱・飯谷・上沖野・西原・大原・大江＞																						
4	2	放流警報表示板	放流警報表示板	露出配線	600V CVケーブル	CV 5.5sq-2C	2.2	0.5	1.2	0.5												
		(新設)	(既設)																			
＜久国警報局＞																						
5	2	警報装置	河川情報装置制御盤	ラック(ダクト)配線	プリント局内ケーブル	SWVP0.5-22C	3.3	1	0.4	1.9												
				露出配線	プリント局内ケーブル	SWVP0.5-22C	1.6				0.6	1										
6	2	分電盤	河川情報装置制御盤	ラック(ダクト)配線	600V CVケーブル	CV 2sq-2C	6.2	1	0.4	1.9	2.1	0.3	0.5									
				ラック(ダクト)配線	600V IV電線	IV 5.5sq	6.2	1	0.4	1.9	2.1	0.3	0.5									
				露出配線	600V CVケーブル	CV 2sq-2C	1.6							0.6	1							
				露出配線	600V IV電線	IV 5.5sq	1.6							0.6	1							
7	3	分電盤	河川情報装置表示板1	ラック(ダクト)配線	600V CVケーブル	CV 2sq-2C	6.9	1	0.4	1.9	2.1	0.3	0.4	0.3	0.5							
				ラック(ダクト)配線	600V IV電線	IV 5.5sq	6.9	1	0.4	1.9	2.1	0.3	0.4	0.3	0.5							
				管内配線	600V CVケーブル	CV 2sq-2C	3.7									1.5	0.7	1	0.5			
				管内配線	600V IV電線	IV 5.5sq	3.7									1.5	0.7	1	0.5			
8	3	分電盤	河川情報装置表示板2	ラック(ダクト)配線	600V CVケーブル	CV 2sq-2C	6.9	1	0.4	1.9	2.1	0.3	0.4	0.3	0.5							
				ラック(ダクト)配線	600V IV電線	IV 5.5sq	6.9	1	0.4	1.9	2.1	0.3	0.4	0.3	0.5							
				管内配線	600V CVケーブル	CV 2sq-2C	5.7									1.5	2	0.7	1	0.5		
				管内配線	600V IV電線	IV 5.5sq	5.7									1.5	2	0.7	1	0.5		
9	3	河川情報装置制御盤	河川情報装置表示板1	ラック(ダクト)配線	FCPEV-Sケーブル	FCPEV-S0.65- 3P	1.5			0.4	0.3	0.3	0.5									
				ラック(ダクト)配線	600V CVVケーブル	CVV 1.25sq-4C	1.5			0.4	0.3	0.3	0.5									
				管内配線	FCPEV-Sケーブル	FCPEV-S0.65- 3P	3.7							1.5	0.7	1	0.5					
				管内配線	600V CVVケーブル	CVV 1.25sq-4C	3.7							1.5	0.7	1	0.5					

【数 量 拾 い 出 し 表２】

工　種　：配線・配管工　　設備名:　放流警報設備　　施工場所　：正木ダム管理所他　　作業　：　設置

照合No.	アイソメNo.	配線区間 自	配線区間 至	施工方法	名称	規格	合計	内訳														
				露出配線	FCPEV-Sケーブル	FCPEV-S0.65- 3P	1.6	1	0.6													
				露出配線	600V CVVケーブル	CVV 1.25sq-4C	1.6	1	0.6													
10	3	河川情報装置制御盤	河川情報装置表示板2	ラック(ダクト)配線	FCPEV-Sケーブル	FCPEV-S0.65- 3P	1.5			0.4	0.3	0.3	0.5									
				ラック(ダクト)配線	600V CVVケーブル	CVV 1.25sq-4C	1.5			0.4	0.3	0.3	0.5									
				管内配線	FCPEV-Sケーブル	FCPEV-S0.65- 3P	5.7							1.5	2	0.7	1	0.5				
				管内配線	600V CVVケーブル	CVV 1.25sq-4C	5.7							1.5	2	0.7	1	0.5				
				露出配線	FCPEV-Sケーブル	FCPEV-S0.65- 3P	1.6	1	0.6													
				露出配線	600V CVVケーブル	CVV 1.25sq-4C	1.6	1	0.6													
11	3	放流警報表示板	放流警報表示板	露出配線	600V CVケーブル	CV 5.5sq-2C	2.2	0.5	1.2	0.5												
		(新設)	(既設)																			
13	3	既設PB1	河川情報装置表示板1	屋外露出	金属製可とう電線管（ビニル被覆）	#30	3.2	1.5	0.7	1												
14	3	既設PB1	河川情報装置表示板2	屋外露出	金属製可とう電線管（ビニル被覆）	#30	5.2	1.5	2	0.7	1											
15	3	既設PB2	河川情報装置表示板1	屋外露出	金属製可とう電線管（ビニル被覆）	#30	3.2	1.5	0.7	1												
16	3	既設PB2	河川情報装置表示板2	屋外露出	金属製可とう電線管（ビニル被覆）	#30	5.2	1.5	2	0.7	1											
17	3	既設PB1	警報装置	屋内露出	合成樹脂製ダクト	3号	3		0.3	0.4	1.9	0.4										
18	3	既設PB2	分電盤	屋内露出	合成樹脂製ダクト	3号	5.1		0.4	0.3	2.1	1.9	0.4									
19	2	既設PB2	河川情報装置制御盤	屋内露出	合成樹脂製ダクト	3号	0.5	0.5														
＜中角警報局＞																						
20	4	警報装置	河川情報装置制御盤	ラック(ダクト)配線	プリント局内ケーブル	SWVP0.5-22C	3.3	1	0.4	1.9												
				露出配線	プリント局内ケーブル	SWVP0.5-22C	1.6				0.6	1										
21	4	分電盤	河川情報装置制御盤	ラック(ダクト)配線	600V CVケーブル	CV 2sq-2C	6.2	1	0.4	1.9	2.1	0.3	0.5									
				ラック(ダクト)配線	600V IV電線	IV 5.5sq	6.2	1	0.4	1.9	2.1	0.3	0.5									
				露出配線	600V CVケーブル	CV 2sq-2C	1.6							0.6	1							
				露出配線	600V IV電線	IV 5.5sq	1.6							0.6	1							
22	4	分電盤	河川情報装置表示板	ラック(ダクト)配線	600V CVケーブル	CV 2sq-2C	6.9	1	0.4	1.9	2.1	0.3	0.4	0.3	0.5							
				ラック(ダクト)配線	600V IV電線	IV 5.5sq	6.9	1	0.4	1.9	2.1	0.3	0.4	0.3	0.5							

【数 量 拾 い 出 し 表 3】

工　種　：配線・配管工　　設備名:　放流警報設備　　施工場所　：正木ダム管理所他　　作業　：　設置

照合No.	アイソメNo.	配線区間 自	配線区間 至	施工方法	名称	規格	合計	内訳														
				管内配線	600V CVケーブル	CV 2sq-2C	5.7									1.5	2	0.7	1	0.5		
				管内配線	600V IV電線	IV 5.5sq	5.7									1.5	2	0.7	1	0.5		
23	4	河川情報装置制御盤	河川情報装置表示板	ラック(ダクト)配線	FCPEV-Sケーブル	FCPEV-S0.65- 3P	1.5			0.4	0.3	0.3	0.5									
				ラック(ダクト)配線	600v CVVケーブル	CVV 1.25sq-4C	1.5			0.4	0.3	0.3	0.5									
				管内配線	FCPEV-Sケーブル	FCPEV-S0.65- 3P	5.7							1.5	2	0.7	1	0.5				
				管内配線	600V CVVケーブル	CVV 1.25sq-4C	5.7							1.5	2	0.7	1	0.5				
				露出配線	FCPEV-Sケーブル	FCPEV-S0.65- 3P	1.6	1	0.6													
				露出配線	600V CVVケーブル	CVV 1.25sq-4C	1.6	1	0.6													
24	4	放流警報表示板	放流警報表示板	露出配線	600V CVケーブル	CV 5.5sq-2C	2.2	0.5	1.2	0.5												
		(新設)	(既設)																			
25	4	既設PB1	河川情報装置表示板	屋外露出	金属製可とう電線管（ビニル被覆）	#30	5.2	1.5	2	0.7	1											
26	4	既設PB2	河川情報装置表示板	屋外露出	金属製可とう電線管（ビニル被覆）	#30	5.2	1.5	2	0.7	1											
27	4	既設PB1	警報装置	屋内露出	合成樹脂製ダクト	3号	3		0.3	0.4	1.9	0.4										
28	4	既設PB2	分電盤	屋内露出	合成樹脂製ダクト	3号	5.1		0.4	0.3	2.1	1.9	0.4									
29	4	既設PB2	河川情報装置制御盤	屋内露出	合成樹脂製ダクト	3号	0.5	0.5														
＜多家良警報局＞																						
30	5	警報装置	河川情報装置制御盤	ラック(ダクト)配線	プリント局内ケーブル	SWVP0.5-22C	3.5	1	0.5	0.4	1.2	0.4										
				露出配線	プリント局内ケーブル	SWVP0.5-22C	1.3						0.3	1								
31	5	分電盤	河川情報装置制御盤	ラック(ダク	600V CVケーブル	CV 2sq-2C	6.1	1	0.2	1.8	2.1	0.1	0.9									
				ラック(ダク	600V IV電線	IV 5.5sq	6.1	1	0.2	1.8	2.1	0.1	0.9									
				露出配線	600V CVケーブル	CV 2sq-2C	1.3							0.3	1							
				露出配線	600V IV電線	IV 5.5sq	1.3							0.3	1							
32	5	分電盤	河川情報装置表示板	管内配線	600V CVケーブル	CV 2sq-2C	4.3									1.5		2.3	0.5			
				管内配線	600V IV電線	IV 5.5sq	4.3									1.5		2.3	0.5			
				ラック(ダクト)配線	600V CVケーブル	CV 2sq-2C	6.8	1	0.2	1.8	2.1	0.1	0.9	0.2	0.5							
				ラック(ダクト)配線	600V IV電線	IV 5.5sq	6.8	1	0.2	1.8	2.1	0.1	0.9	0.2	0.5							
				架空配線	600V CVケーブル	CV 2sq-2C	2										2					
				架空配線	600V IV電線	IV 5.5sq	2										2					

【数 量 拾 い 出 し 表４】

工　種　：配線・配管工　　設備名:　放流警報設備　　施工場所　：　正木ダム管理所他　　作業　：　設置

照合No.	アイソメNo.	配線区間 自	配線区間 至	施工方法	名称	規格	合計	内訳														
				架空	メッセンジャーワイヤー	22sq	2										2					
				架空	巻付けグリップ	22sq	2										2					
				架空	丸シンブル	22sq対応	1										1					
				架空	ラッシングロッド	特号	2										2					
33	5	河川情報装置制御盤	河川情報装置表示板	管内配線	FCPEV-Sケーブル	FCPEV-S0.65- 3P	4.3								1.5		2.3	0.5				
				管内配線	600V CVVケーブル	CVV 1.25sq-4C	4.3								1.5		2.3	0.5				
				ラック(ダク	FCPEV-Sケーブル	FCPEV-S0.65- 3P	2			0.4	0.4	0.5	0.2	0.5								
				ラック(ダク	600V CVVケーブル	CVV 1.25sq-4C	2			0.4	0.4	0.5	0.2	0.5								
				露出配線	FCPEV-Sケーブル	FCPEV-S0.65- 3P	1.3	1	0.3													
				露出配線	600V CVVケーブル	CVV 1.25sq-4C	1.3	1	0.3													
				架空配線	FCPEV-Sケーブル	FCPEV-S0.65- 3P	2									2						
				架空配線	600V CVVケーブル	CVV 1.25sq-4C	2									2						
				架空	メッセンジャーワイヤー	22sq	2									2						
				架空	巻付けグリップ	22sq	2									2						
				架空	丸シンブル	22sq対応	1									1						
				架空	ラッシングロッド	特号	2									2						
				架空	自在バンド	3BD-HD23相当品	1									1						
				架空	引留金具	Lアーム(t3×30×400相当)	1									1						
34	5	既設PB1	引留金具	屋外露出	金属製可とう電線管（ビニル被覆）	#30	1.5	1.5														
35	5	既設PB2	引留金具	屋外露出	金属製可とう電線管（ビニル被覆）	#30	1.5	1.5														
36	5	警報所	コンクリート柱	屋外露出	厚鋼電線管	G28	4.6	2.3		2.3												
37	5	既設PB2	分電盤	屋内露出	合成樹脂製ダクト	3号	5.1		0.2	1.8	2.1	0.1	0.9									
38	5	既設PB1	警報装置	屋内露出	合成樹脂製ダクト	3号	3		0.5	0.4	1.2	0.4	0.5									
39	5	河川情報装置制御盤		屋内露出	合成樹脂製ダクト	3号	1.3	0.4	0.9													

【数 量 拾 い 出 し 表５】

工　種　：配線・配管工　　設備名:　放流警報設備　　施工場所　：　正木ダム管理所他　　作業　：　設置

照合No.	アイソメNo.	配線区間 自	配線区間 至	施工方法	名　称	規　格	合計	内訳														
＜田浦警報局＞																						
40	6	警報装置	河川情報装置制御盤	ラック(ダクト)配線	プリント局内ケーブル	SWVP0.5-22C	3.9	1	0.4	0.3	1.9	0.3										
				露出配線	プリント局内ケーブル	SWVP0.5-22C	1.3						0.3	1								
41	6	分電盤	河川情報装置制御盤	ラック(ダクト)配線	600V CVケーブル	CV 2sq-2C	6.3	1	0.4	1.8	2.1	0.2	0.5	0.3								
				ラック(ダクト)配線	600V IV電線	IV 5.5sq	6.3	1	0.4	1.8	2.1	0.2	0.5	0.3								
				露出配線	600V CVケーブル	CV 2sq-2C	1.3								0.3	1						
				露出配線	600V IV電線	IV 5.5sq	1.3								0.3	1						
42	6	分電盤	河川情報装置表示板	管内配線	600V CVケーブル	CV 2sq-2C	9.7									1	1.6	2.1	1.6	0.6		2.3
								0.5														
				管内配線	600V IV電線	IV 5.5sq	9.7									1	1.6	2.1	1.6	0.6		2.3
								0.5														
				ラック(ダクト)配線	600V CVケーブル	CV 2sq-2C	6.9	1	0.4	1.8	2.1	0.2	0.7	0.2	0.5							
				ラック(ダクト)配線	600V IV電線	IV 5.5sq	6.9	1	0.4	1.8	2.1	0.2	0.7	0.2	0.5							
				架空配線	600V CVケーブル	CV 2sq-2C	2.5														2.5	
				架空配線	600V IV電線	IV 5.5sq	2.5														2.5	
				架空	メッセンジャーワイヤー	22sq	2.5														2.5	
				架空	巻付けグリップ	22sq	2														2	
				架空	丸シンブル	22sq対応	1														1	
				架空	ラッシングロッド	特号	3														3	
43	6	河川情報装置制御盤	河川情報装置表示板	管内配線	FCPEV-Sケーブル	FCPEV-S0.65- 3P	8.2								0.4	0.9	2.1	1.6	0.4		2.3	0.5
				管内配線	600v CVVケーブル	CVV 1.25sq-4C	8.2								0.4	0.9	2.1	1.6	0.4		2.3	0.5
				ラック(ダクト)配線	FCPEV-Sケーブル	FCPEV-S0.65- 3P	1.7			0.3	0.4	0.3	0.2	0.5								
				ラック(ダクト)配線	600v CVVケーブル	CVV 1.25sq-4C	1.7			0.3	0.4	0.3	0.2	0.5								
				露出配線	FCPEV-Sケーブル	FCPEV-S0.65- 3P	1.3	1	0.3													
				露出配線	600v CVVケーブル	CVV 1.25sq-4C	1.3	1	0.3													
				架空配線	FCPEV-Sケーブル	FCPEV-S0.65- 3P	2.5													2.5		
				架空配線	600v CVVケーブル	CVV 1.25sq-4C	2.5													2.5		
				架空	メッセンジャーワイヤー	22sq	2.5													2.5		
				架空	巻付けグリップ	22sq	2													2		
				架空	丸シンブル	22sq対応	1													1		
				架空	ラッシングロッド	特号	3													3		
				架空	自在バンド	3BD-HD23相当品	1													1		
				架空	引留金具	Lアーム(t3×30×400相当)	1													1		

【数 量 拾 い 出 し 表 6】

工　種　：配線・配管工　　設備名:　放流警報設備　　施工場所　：　正木ダム管理所他　　作業　：　設置

照合No.	アイソメNo.	配線区間 自	配線区間 至	施工方法	名称	規格	合計	内訳														
44	6	既設PB1	引留金具	屋外露出	厚鋼電線管	G28	4.6		0.9	2.1	1.6											
				屋外露出	金属製可とう電線管（ビニル被覆）	#30	0.8	0.4				0.4										
45	6	既設PB2	引留金具	屋外露出	厚鋼電線管	G28	5.3		1.6	2.1	1.6											
				屋外露出	金属製可とう電線管（ビニル被覆）	#30	1.6	1				0.6										
46	6	警報所	コンクリート柱	屋外露出	厚鋼電線管	G28	4.6	2.3		2.3												
47	6	既設PB2	分電盤	屋内露出	合成樹脂製ダクト	3号	5.2		0.7	0.2	2.1	1.8	0.4									
48	6	既設PB1	警報装置	屋内露出	合成樹脂製ダクト	3号	3.3		0.3	0.4	1.9	0.3	0.4									
49	6	既設PB2	河川情報装置制御盤	屋内露出	合成樹脂製ダクト	3号	0.5	0.5														
50	6	河川情報装置制御盤		屋内露出	合成樹脂製ダクト	3号	0.6	0.3	0.3													
＜丈六警報局＞																						
51	7	警報装置	河川情報装置制御盤	ラック(ダクト)配線	プリント局内ケーブル	SWVP0.5-22C	3.8	1	0.5	0.3	1.9	0.1										
				露出配線	プリント局内ケーブル	SWVP0.5-22C	1.3						0.3	1								
52	7	分電盤	河川情報装置制御盤	ラック(ダク	600V CVケーブル	CV 2sq-2C	6.7	1	0.6	0.2	1.7	2.1	0.3	0.4	0.4							
				ラック(ダク	600V IV電線	IV 5.5sq	6.7	1	0.6	0.2	1.7	2.1	0.3	0.4	0.4							
				露出配線	600V CVケーブル	CV 2sq-2C	1.3									0.3	1					
				露出配線	600V IV電線	IV 5.5sq	1.3									0.3	1					
53	7	分電盤	河川情報装置表示板	管内配線	600V CVケーブル	CV 2sq-2C	4.6						1.2		2.9	0.5						
				管内配線	600V IV電線	IV 5.5sq	4.6						1.2		2.9	0.5						
				ラック(ダクト)配線	600V CVケーブル	CV 2sq-2C	2.5	1	0.6	0.2	0.2	0.5										
				ラック(ダクト)配線	600V IV電線	IV 5.5sq	2.5	1	0.6	0.2	0.2	0.5										
				架空配線	600V CVケーブル	CV 2sq-2C	5.5							5.5								
				架空配線	600V IV電線	IV 5.5sq	5.5							5.5								
				架空	メッセンジャーワイヤー	22sq	5.5							5.5								
				架空	巻付けグリップ	22sq	2							2								
				架空	丸シンブル	22sq対応	1							1								
				架空	ラッシングロッド	特号	6							6								

【数 量 拾 い 出 し 表 7】

工　種　：配線・配管工　　設備名:　放流警報設備　　施工場所　：　正木ダム管理所他　　作業　：　設置

照合No.	アイソメNo.	配線区間 自	配線区間 至	施工方法	名　称	規　格	合計	内訳														
54	7	河川情報装置制御盤	河川情報装置表示板	管内配線	FCPEV-Sケーブル	FCPEV-S0.65- 3P	4.6									1.2		2.9	0.5			
				管内配線	600V CVVケーブル	CVV 1.25sq-4C	4.6									1.2		2.9	0.5			
				ラック(ダクト)配線	FCPEV-Sケーブル	FCPEV-S0.65- 3P	4.2			0.1	0.3	1.1	2	0.2	0.5							
				ラック(ダクト)配線	600V CVVケーブル	CVV 1.25sq-4C	4.2			0.1	0.3	1.1	2	0.2	0.5							
				露出配線	FCPEV-Sケーブル	FCPEV-S0.65- 3P	1.3	1	0.3													
				露出配線	600V CVVケーブル	CVV 1.25sq-4C	1.3	1	0.3													
				架空配線	FCPEV-Sケーブル	FCPEV-S0.65- 3P	5.5										5.5					
				架空配線	600V CVVケーブル	CVV 1.25sq-4C	5.5										5.5					
				架空	メッセンジャーワイヤー	22sq	5.5										5.5					
				架空	巻付けグリップ	22sq	2										2					
				架空	丸シンブル	22sq対応	1										1					
				架空	ラッシングロッド	特号	6										6					
				架空	自在バンド	3BD-HD23相当品	1										1					
				架空	引留金具	Lアーム(t3×30×400相当)	1										1					
55	7	既設PB1	引留金具	屋外露出	金属製可とう電線管（ビニル被覆）	#30	1.2	1.2														
56	7	既設PB2	引留金具	屋外露出	金属製可とう電線管（ビニル被覆）	#30	1.2	1.2														
57	7	警報所	コンクリート柱	屋外露出	厚鋼電線管	G28	5.8	2.9		2.9												
58	7	既設PB2	警報装置	屋内露出	合成樹脂製ダクト	3号	6.1		2	1.1	0.3	1.9	0.3	0.5								
59	7	既設PB1	河川情報装置制御盤	屋内露出	合成樹脂製ダクト	3号	4.5		1.7	2.1	0.3	0.4										
60	7	既設PB1	分電盤	屋内露出	合成樹脂製ダクト	3号	0.8	0.2	0.6													
61	7	河川情報装置制御盤		屋内露出	合成樹脂製ダクト	3号	0.5	0.4	0.1													

【数 量 拾 い 出 し 表８】

工　種　：配線・配管工　　設備名:　放流警報設備　　施工場所　：　正木ダム管理所他　　作業　：　設置

照合No.	アイソメNo.	配線区間 自	配線区間 至	施工方法	名　称	規　格	合計	内訳														
＜敷地警報局＞																						
62	8	警報装置	河川情報装置制御盤	ラック(ダクト)配線	プリント局内ケーブル	SWVP0.5-22C	7	1	0.4	0.8	1.1	1.6	2.1									
				露出配線	プリント局内ケーブル	SWVP0.5-22C	1.3							0.3	1							
63	8	分電盤	河川情報装置制御盤	ラック(ダクト)配線	600v CVケーブル	CV 2sq-2C	5	1	0.4	1.8	1.1	0.7										
				露出配線	600v CVケーブル	CV 2sq-2C	1.3						0.3	1								
				ラック(ダクト)配線	600v IV電線	IV 5.5sq	5	1	0.4	1.8	1.1	0.7										
				露出配線	600v IV電線	IV 5.5sq	1.3						0.3	1								
64	8	分電盤	河川情報装置表示板	管内配線	600v CVケーブル	CV 2sq-2C	4.9									1.5		2.9	0.5			
				管内配線	600v IV電線	IV 5.5sq	4.9									1.5		2.9	0.5			
				ラック(ダクト)配線	600v CVケーブル	CV 2sq-2C	6.1	1	0.4	1.8	1.1	1	0.1	0.2	0.5							
				ラック(ダクト)配線	600v IV電線	IV 5.5sq	6.1	1	0.4	1.8	1.1	1	0.1	0.2	0.5							
				架空配線	600v CVケーブル	CV 2sq-2C	3.5										3.5					
				架空配線	600v IV電線	IV 5.5sq	3.5										3.5					
				架空	メッセンジャーワイヤー	22sq	3.5										3.5					
				架空	巻付けグリップ	22sq	2										2					
				架空	丸シンブル	22sq対応	1										1					
				架空	ラッシングロッド	特号	4										4					
65	8	河川情報装置制御盤	河川情報装置表示板	管内配線	FCPEV-Sケーブル	FCPEV-S0.65- 3P	4.9										1.5		2.9	0.5		
				管内配線	600v CVVケーブル	CVV 1.25sq-4C	4.9										1.5		2.9	0.5		
				ラック(ダクト)配線	FCPEV-Sケーブル	FCPEV-S0.65- 3P	8.3			2.1	1.6	1.1	2.3	0.5	0.2	0.5						
				ラック(ダクト)配線	600v CVVケーブル	CVV 1.25sq-4C	8.3			2.1	1.6	1.1	2.3	0.5	0.2	0.5						
				露出配線	FCPEV-Sケーブル	FCPEV-S0.65- 3P	1.3	1	0.3													
				露出配線	600v CVVケーブル	CVV 1.25sq-4C	1.3	1	0.3													
				架空配線	FCPEV-Sケーブル	FCPEV-S0.65- 3P	3.5											3.5				
				架空配線	600v CVVケーブル	CVV 1.25sq-4C	3.5											3.5				
				架空	メッセンジャーワイヤー	22sq	3.5											3.5				
				架空	巻付けグリップ	22sq	2											2				
				架空	丸シンブル	22sq対応	1											1				
				架空	ラッシングロッド	特号	4											4				
				架空	自在バンド	3BD-HD23相当品	1											1				
				架空	引留金具	Lアーム(t3×30×400)	1											1				

【数 量 拾 い 出 し 表 9】

工　種　：配線・配管工　　設備名:　放流警報設備　　施工場所　：　正木ダム管理所他　　作業　：　設置

照合No.	アイソメNo.	配線区間 自	配線区間 至	施工方法	名称	規格	合計	内訳														
66	8	既設PB1	引留金具	屋外露出	金属製可とう電線管（ビニル被覆）	#30	1.5	1.5														
67	8	既設PB2	引留金具	屋外露出	金属製可とう電線管（ビニル被覆）	#30	1.5	1.5														
68	8	警報所	コンクリート柱	屋外露出	厚鋼電線管	G28	5.8	2.9		2.9												
69	8	既設PB2	分電盤	屋内露出	合成樹脂製ダクト	3号	4.4		0.1	1	1.1	1.8	0.4									
70	8	既設PB1	警報装置	屋内露出	合成樹脂製ダクト	3号	4		0.5	2.3	0.8	0.4										
71	8	既設PB2	河川情報装置制御盤	屋内露出	合成樹脂製ダクト	2号	0.7	0.7														
72	8	警報装置	河川情報装置制御盤	屋内露出	合成樹脂製ダクト	3号	4.8	1.1	1.6	2.1												
＜津田警報局＞																						
73	9	分電盤	サイレン制御盤	ラック(ダクト)配線	600V CVケーブル	CV 5.5sq-2C	7.1	1	0.4	1.9	0.9	1.5	0.9	0.5								
				露出配線	600V CVケーブル	CV 5.5sq-2C	1.4								0.4	1						
74	9	サイレン制御盤	放流警報表示板1	ラック(ダクト)配線	600V CVケーブル	CV 5.5sq-2C	5.6			0.5	0.9	1.5	1.2	0.7	0.3	0.5						
				管内配線	600V CVケーブル	CV 5.5sq-2C	5										1.5	3.5				
				露出配線	600V CVケーブル	CV 5.5sq-2C	1.9	1	0.4										0.5			
75	9	放流警報表示板1	放流警報表示板2	露出配線	600V CVケーブル	CV 5.5sq-2C	2.2	0.5	1.2	0.5												
76	9	放流警報表示板2	放流警報表示板3	露出配線	600V CVケーブル	CV 5.5sq-2C	2.2	0.5	1.2	0.5												
77	9	放流警報表示板1	放流警報表示板4	露出配線	600V CVケーブル	CV 5.5sq-2C	2.2	0.5	1.2	0.5												
78	9	既設PB2	放流警報表示板1	屋外露出	金属製可とう電線管（ビニル被覆）	#30	5	1.5	3.5													
79	9	既設PB2	分電盤	屋内露出	合成樹脂製ダクト	3号	5.1	0.7	1.2	0.9	1.9	0.4										
80	9	既設PB2	サイレン制御盤	屋内露出	合成樹脂製ダクト	3号	2.9	1.5	0.9	0.5												

【 ア イ ソ メ 図 １ 】

工種：配線・配管工　　設備名：放流警報設備　　施工場所：正木ダム管理所

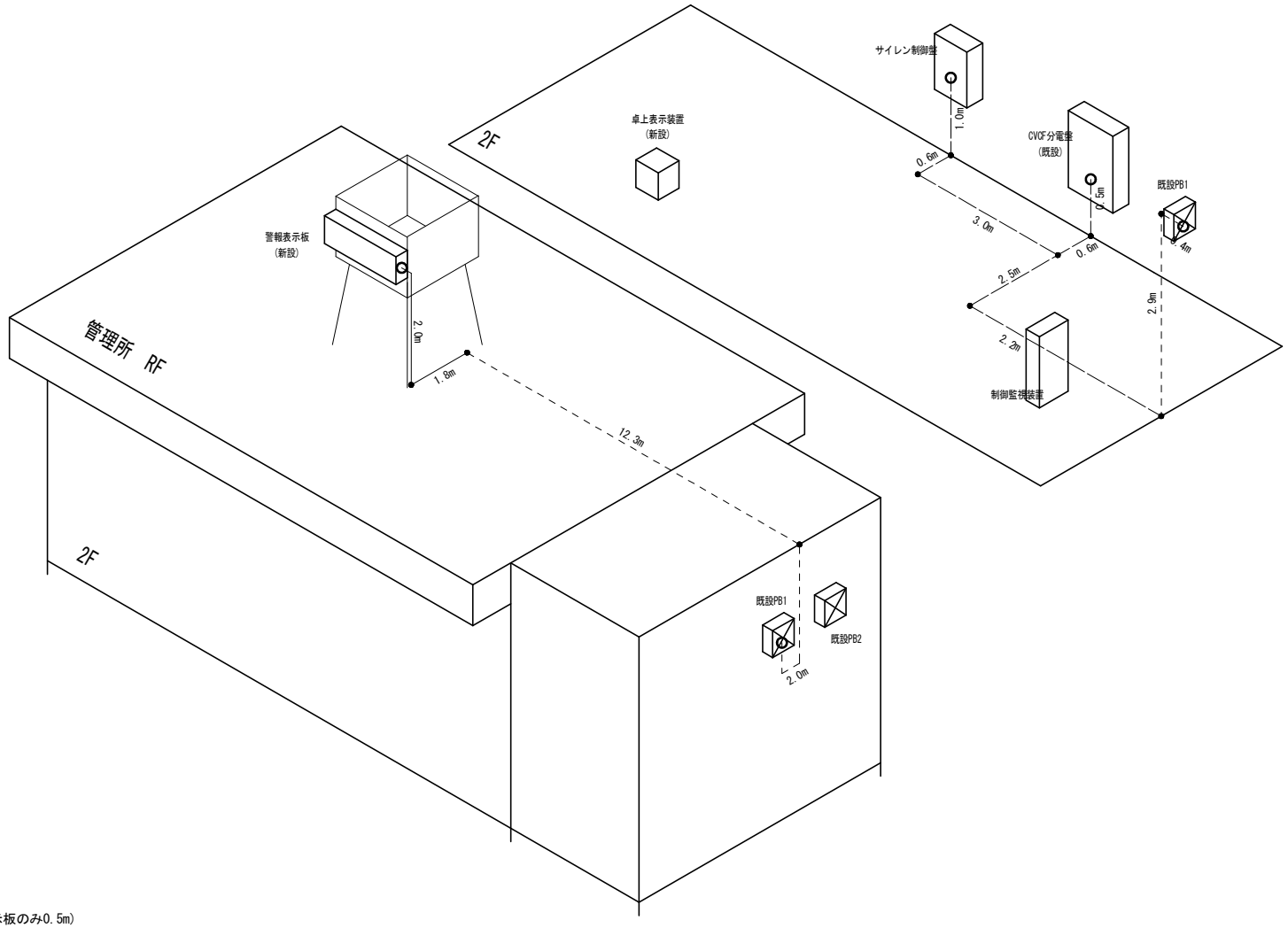

凡　例

——————：管内配線

- - - - - - - - - -：ラック配線

—·—·—·—·—：露出配線

— — — — —：ころがし配線

—·—·—·—：ピット配線

○：接続余長・・1.0m(PB・表示板のみ0.5m)

【 ア イ ソ メ 図 ２ 】

工種：配線・配管工　　設備名：放流警報設備　　施工場所：棚野・今山・長柱・上沖野・大原（スピーカ局）
星谷・飯谷・西原・向江田・大江（サイレン局）

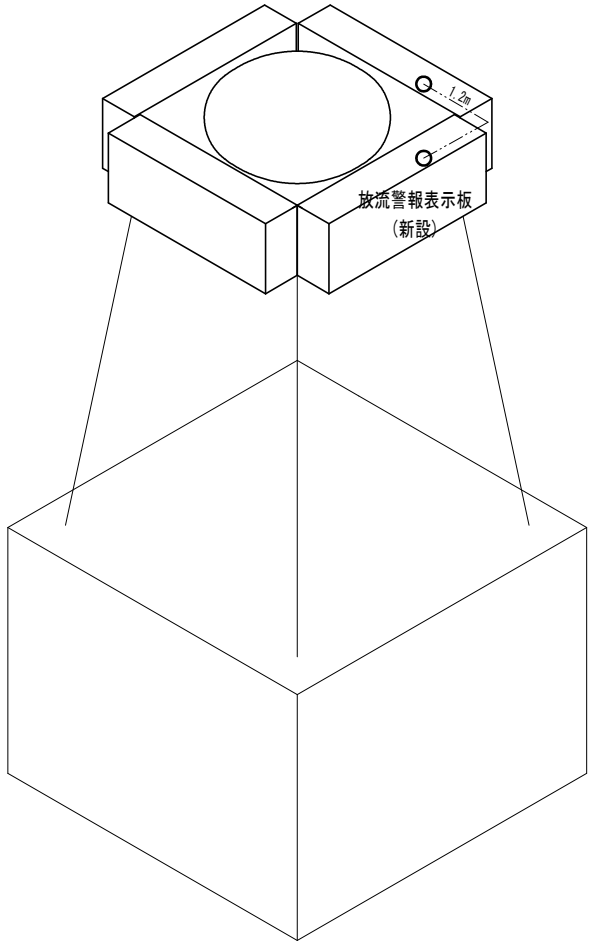

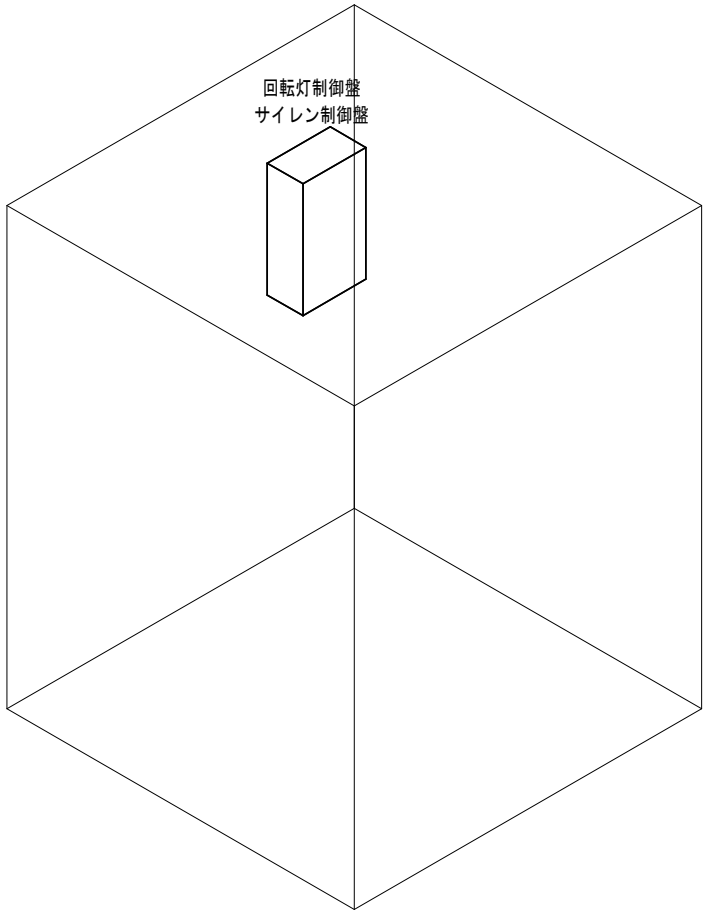

屋外　屋内

凡　例

——————：管内配線

- - - - - - - - - -：ラック配線

—·—·—·—·—：露出配線

— — — — —：ころがし配線

—·—·—·—：ピット配線

○：接続余長・・1.0m(PB・表示板のみ0.5m)

【アイソメ図３】

工種：配線・配管工　　設備名：放流警報設備　　施工場所：久国警報局

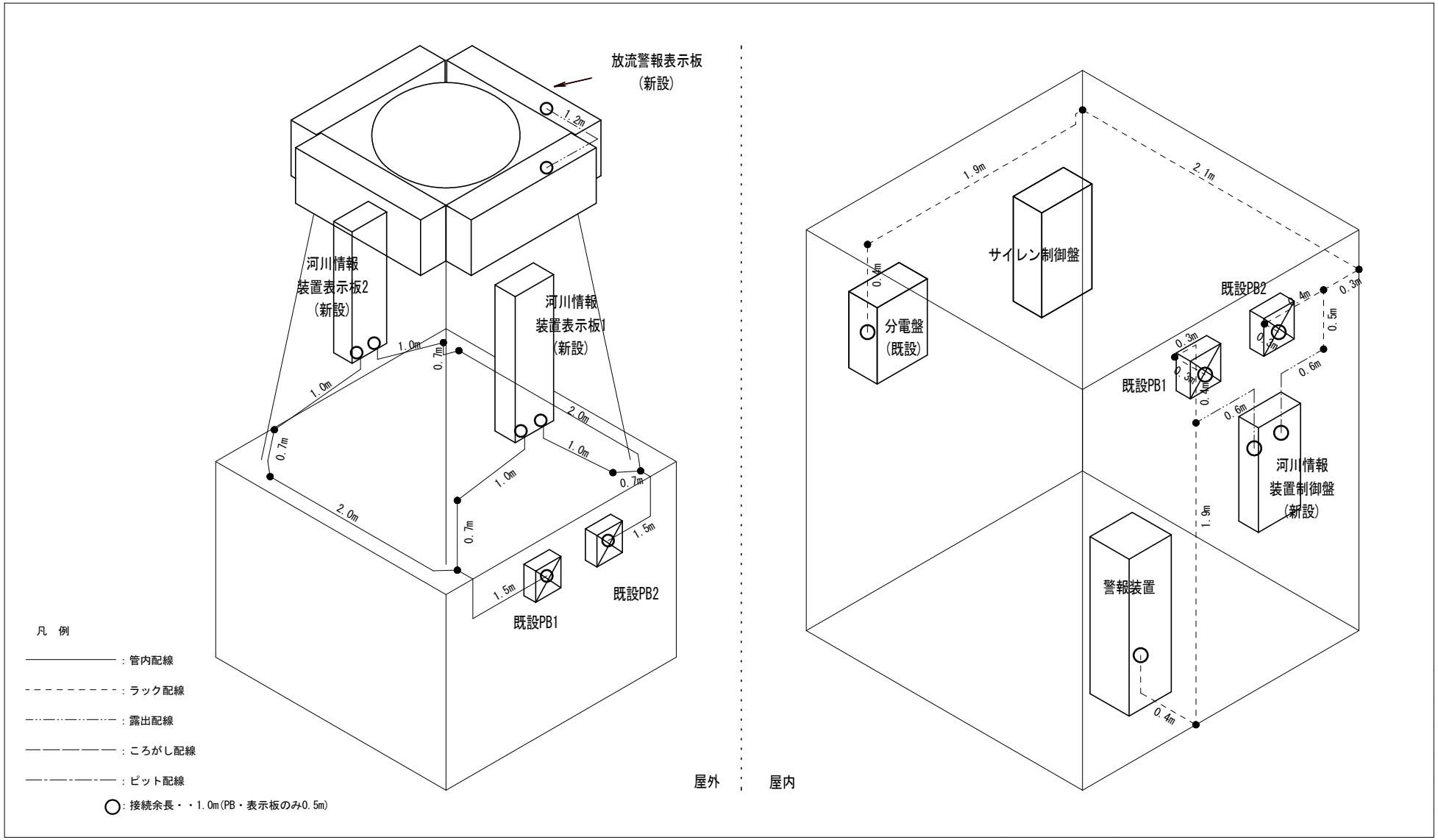

【アイソメ図４】

工種：配線・配管工　　設備名：放流警報設備　　施工場所：中角警報局

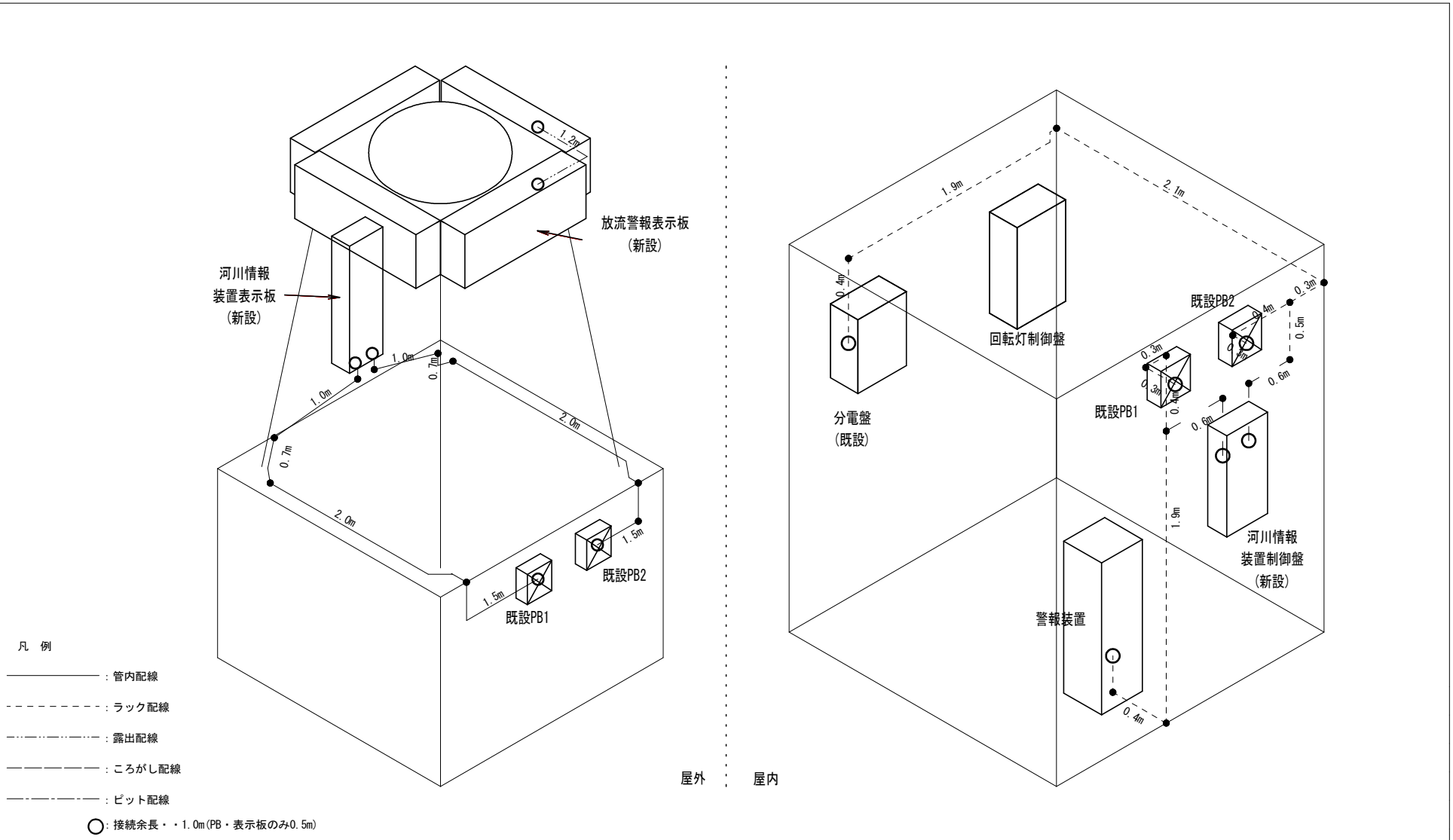

【 ア イ ソ メ 図 ５ 】

工種：配線・配管工　　設備名：放流警報設備　　施工場所：多家良警報局

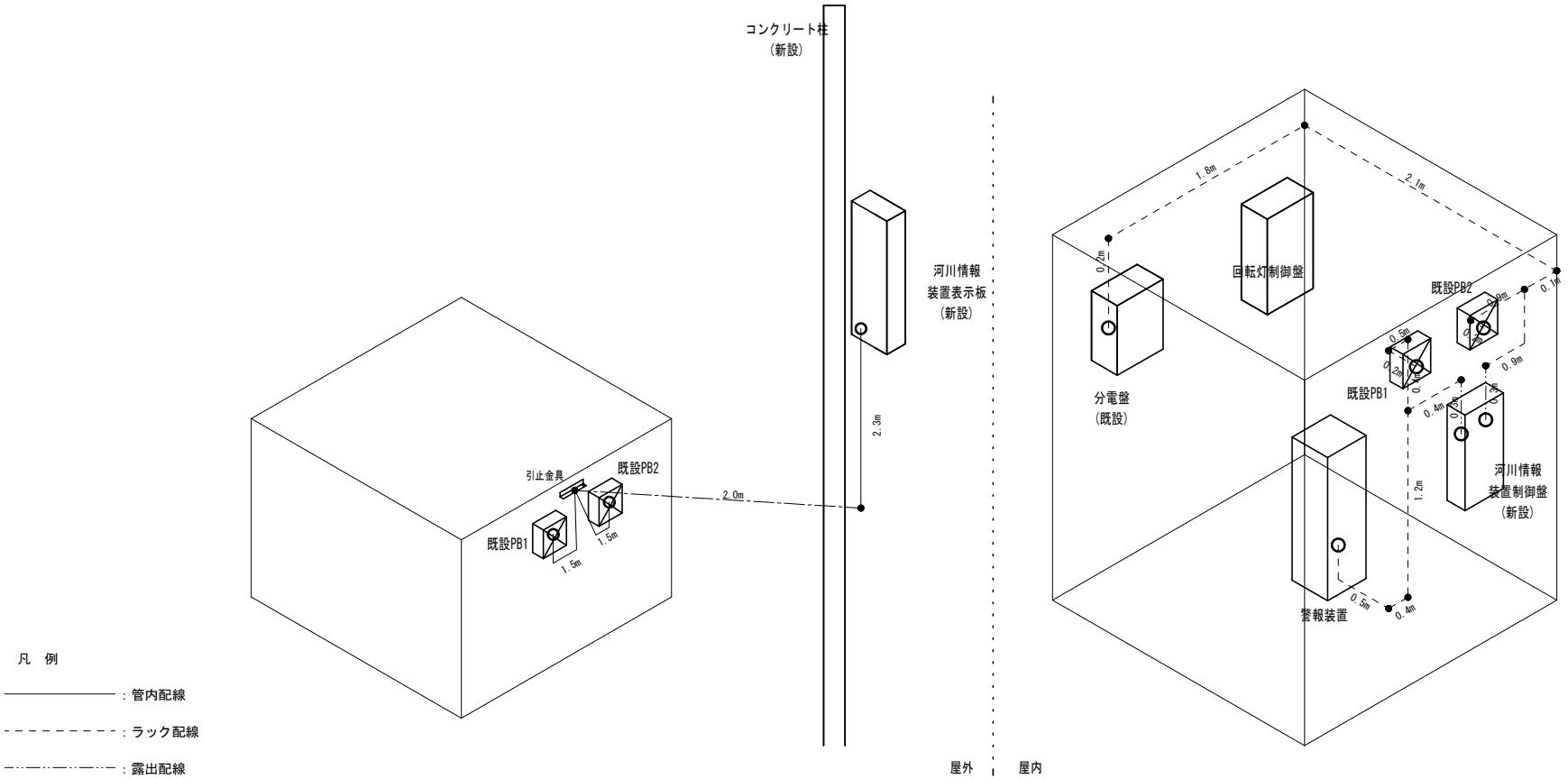

凡　例

——————：管内配線

- - - - - - - - - -：ラック配線

—·—·—·—·—：露出配線

—— —— —— ——：ころがし配線

—·—·—·—·—：架空配線

○：接続余長・・1.0m(PB・表示板のみ0.5m)

【アイソメ図６】

工種：配線・配管工　　設備名：放流警報設備　　施工場所：田浦警報局

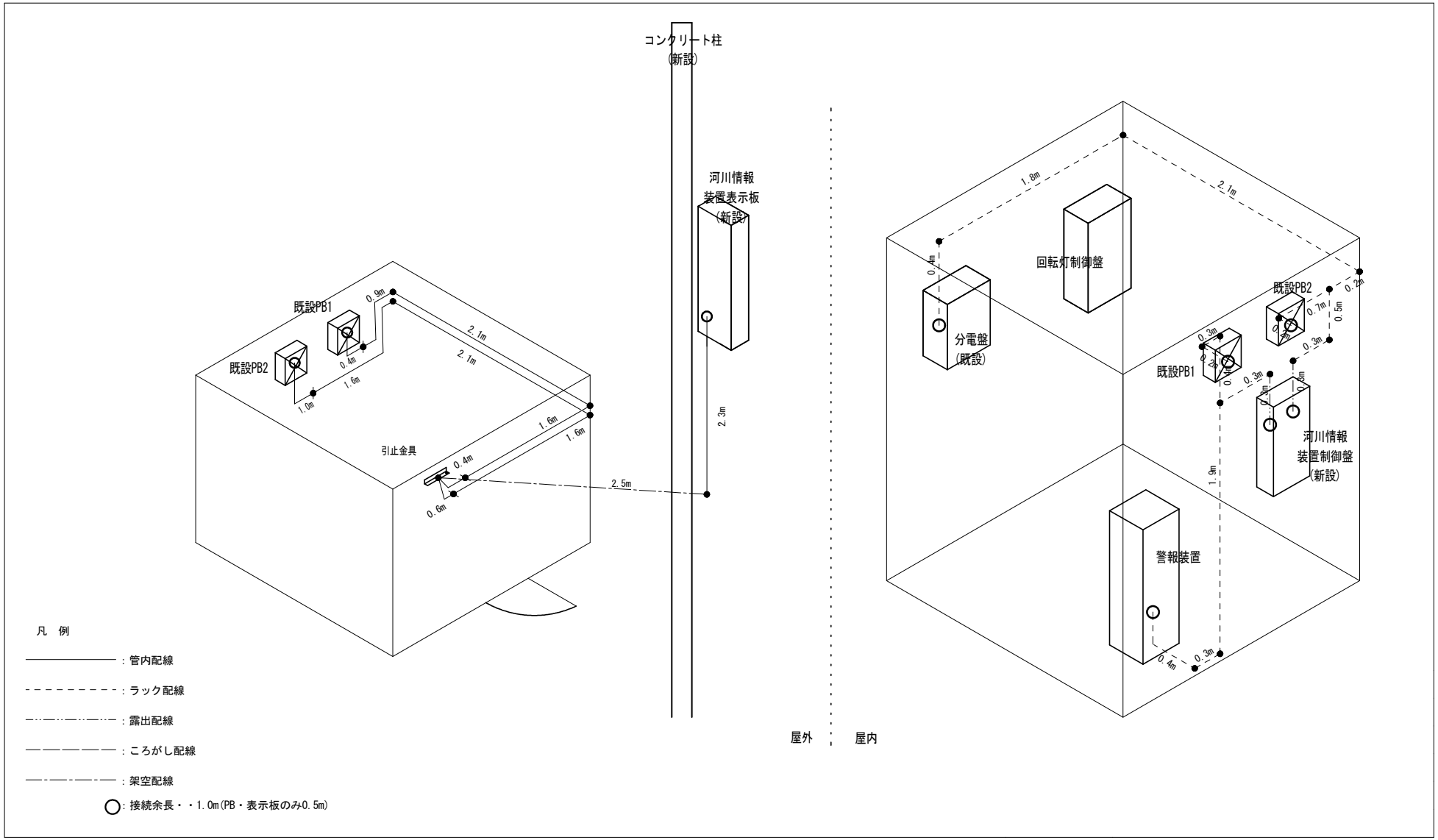

【アイソメ図７】

工種：配線・配管工　　設備名：放流警報設備　　施工場所：丈六警報局

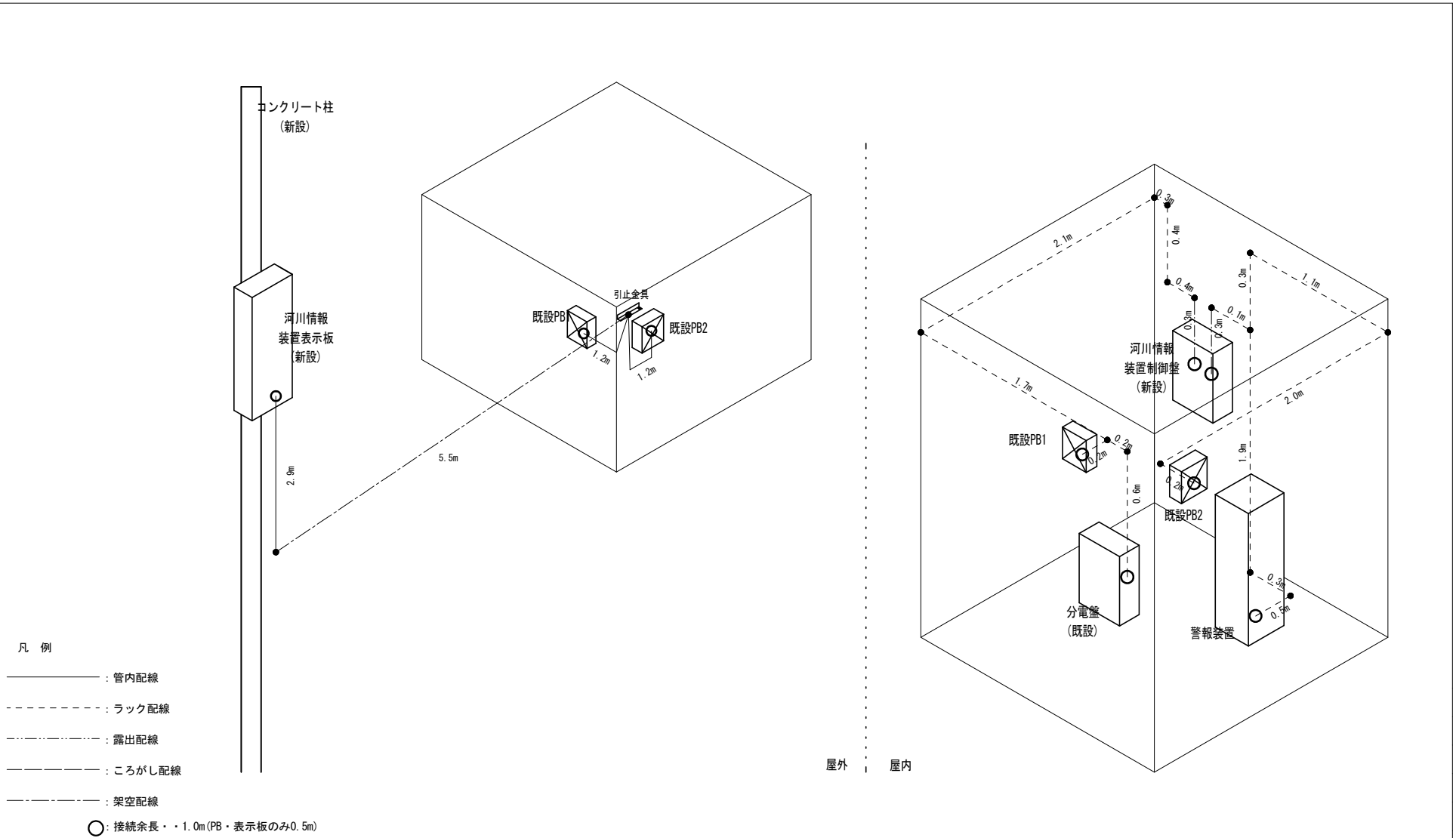

凡　例

——————：管内配線

- - - - - - - - - -：ラック配線

—·—·—·—·—：露出配線

— — — — —：ころがし配線

—·—·—·—：架空配線

○：接続余長・・1.0m(PB・表示板のみ0.5m)

【 ア イ ソ メ 図 ８ 】

工種：配線・配管工　　設備名：放流警報設備　　施工場所：敷地警報局

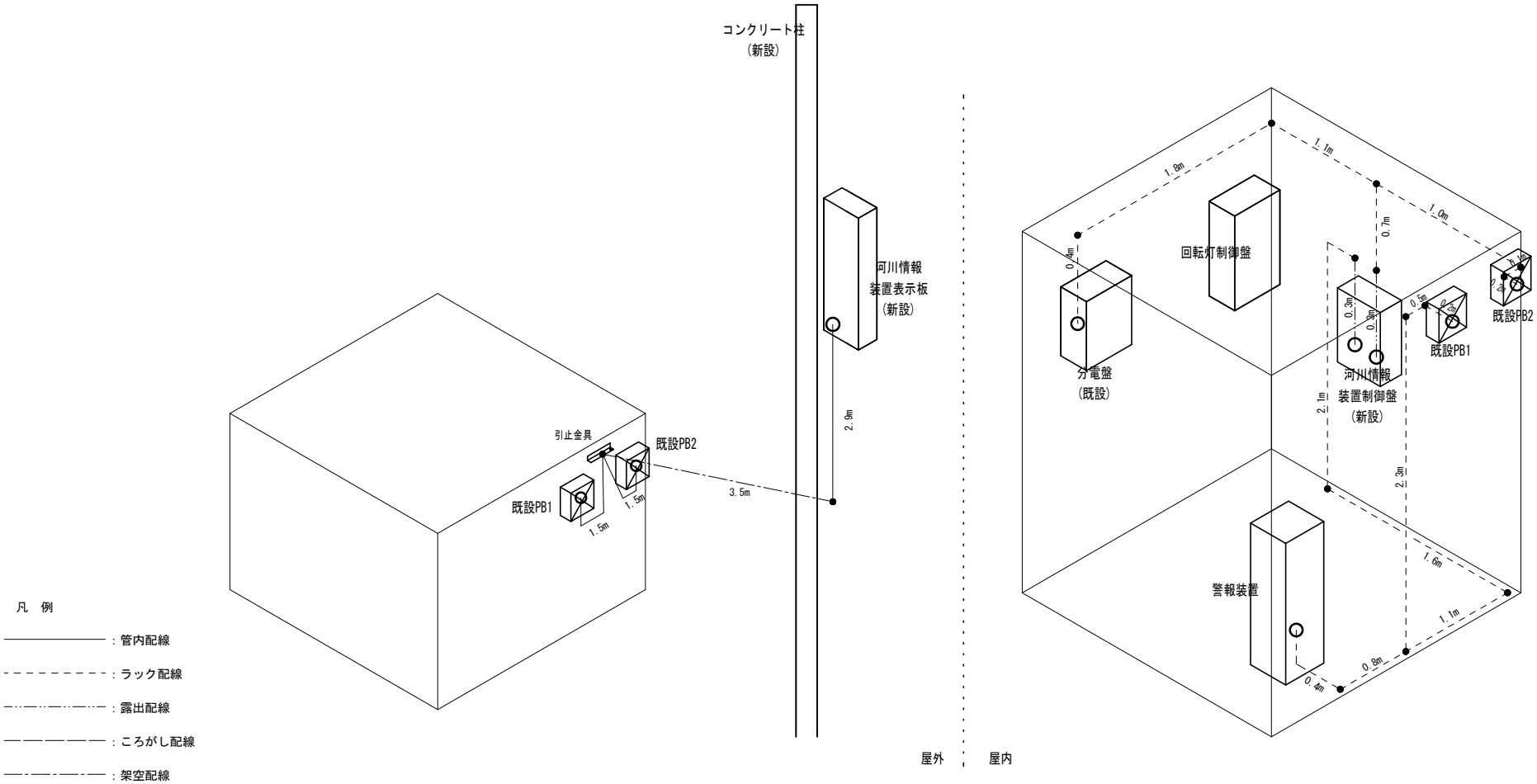

凡　例

——————：管内配線

- - - - - - - - - -：ラック配線

—·—·—·—·—：露出配線

—— —— —— ——：ころがし配線

—·—·—·—·—：架空配線

○：接続余長・・1.0m(PB・表示板のみ0.5m)

【アイソメ図９】

工種：配線・配管工　　設備名：放流警報設備　　施工場所：津田警報局

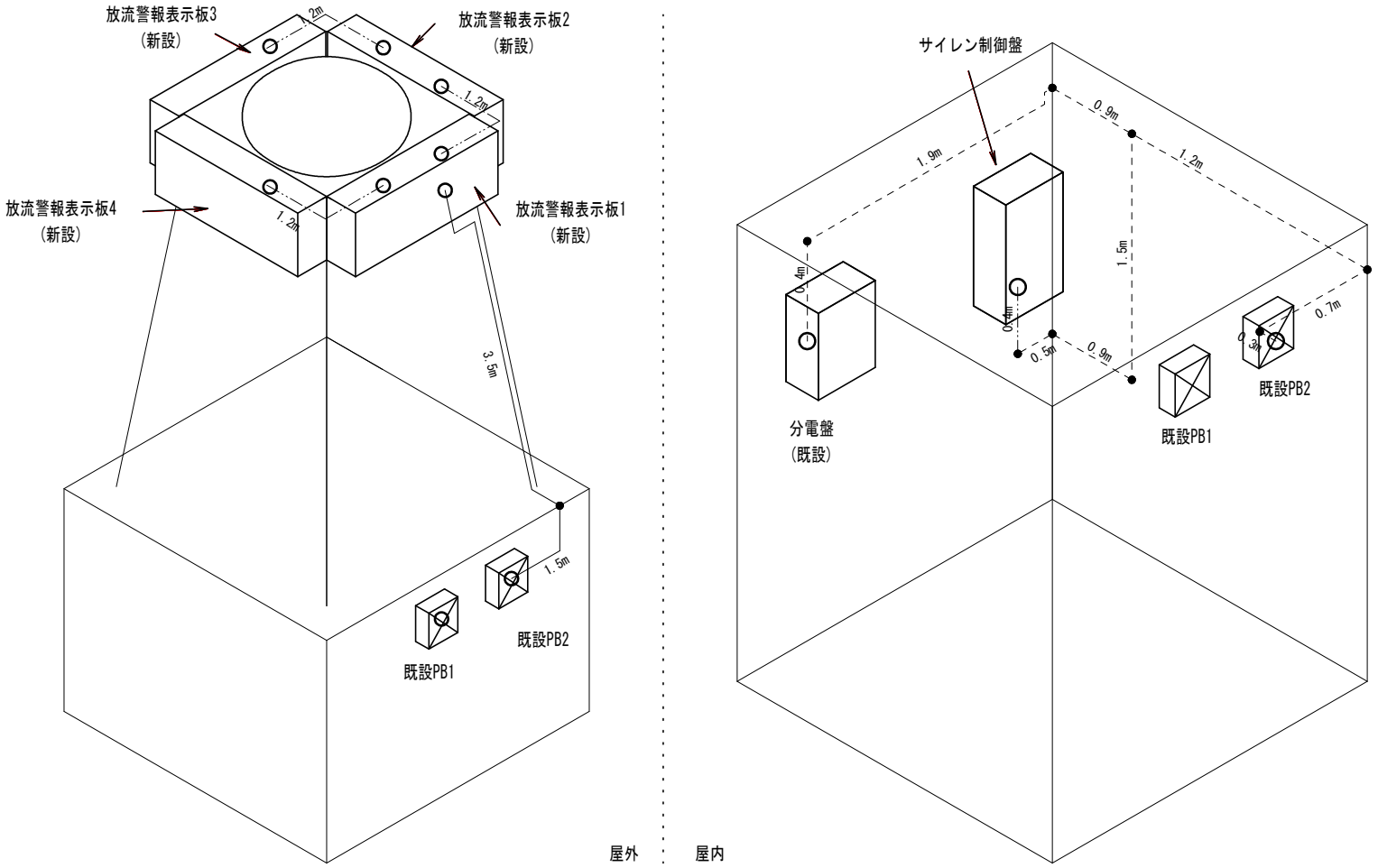

凡　例

——————：管内配線

- - - - - - - - - -：ラック配線

—·—·—·—·—：露出配線

— — — — —：ころがし配線

—·—·—·—：架空配線

○：接続余長・・1.0m(PB・表示板のみ0.5m)